WSIO 3T223 PE X

Vollintegrierbarer Geschirrspüler (45 cm)

TOP 4

- PowerClean Pro – das intelligente System speziell für Töpfe und Pfannen
- Doppelscharnier
- Übersichtliches Display mit 1 – 12 Std. Startzeitvorwahl
- Optische Betriebsanzeige – Lichtpunkt am Boden

Schalterblende Edelstahl

WSIO 3T223 PE X
EAN 80 03437 23308 1

AUSSTATTUNG

- **PowerClean Pro** – das intelligente System speziell für Töpfe und Pfannen
- Übersichtliches Display mit 1 – 12 Std. Startzeitvorwahl
- Optische Betriebsanzeige – Lichtpunkt am Boden
- Akustisches Signal zeigt das Programmende an
- Elektronische Salz- und elektronische Klarspülernachfüllanzeige
- Edelstahl-Innenraum für maximale Hygiene
- Doppelscharnier
- Vollwasserschutz

SPÜLPROGRAMME

- **6 Standardprogramme und 1 Sensorprogramm**
- 3 verschiedene Reinigungstemperaturen
- Spülprogramme: ECO, Kalt Vorspülen, Sensorprogramm, Expressprogramm, Intensivprogramm, Glasprogramm, Selbstreinigung
- Automatik-Programm – perfekte Reinigungsergebnisse bei effizientem Wasser- und Energieverbrauch

BETRIEBSARTEN

- Option MultiZone – separates Ober- oder Unterkorbspülen
- Option für Spültabs

GESCHIRRKÖRBE

- Oberkorb herausnehmbar und höhenverstellbar, auch beladen
- 4 klappbare Tassenablagen im Oberkorb
- 2 umklappbare Tellersegmente im Unterkorb
- Herausnehmbarer Besteckkorb
- Dunkelgraue Geschirrkörbe

VERBRAUCHSWERTE

- Energieeffizienzklasse E, Reinigungsleistungsindex 1.13, Trocknungsleistungsindex 1.07[1]
- 10 Maßgedecke
- Energieverbrauch des eco-Programms pro 100 Betriebszyklen: 76 kWh Strom
- 9 Liter Wasser, 0,755 kWh Strom im eco-Programm pro Betriebszyklus
- Programmdauer des eco-Programms: 04:00 h
- Nur 43 dB(A) re 1 pW Betriebsgeräusch, Luftschallemissionsklasse B

TECHNISCHE DATEN

- Warmwasseranschluss bis 60 °C möglich
- Anschlusskabellänge 130 cm
- Gerätehöhe verstellbar von 820 – 900 mm
- Gerätemaße (HxTxB): 820x555x448 mm

WPRO-ZUBEHÖR (OPTIONAL)

- CALBLOCK+ Antikalk-Filter
  CAL300, EAN 8015250608076
- 3 in 1 Entkalker für Waschmaschinen und Geschirrspüler, 6er Pack
  DES618, EAN 8015250590647
- Wasserstoppventil
  ACQ002, EAN 8015250500721
- POWERPRO Entfetter für den Geschirrspüler
  DDG114, EAN 8015250595857
- Entkalker für Waschmaschinen und Geschirrspüler
  DES508, EAN 8015250590654

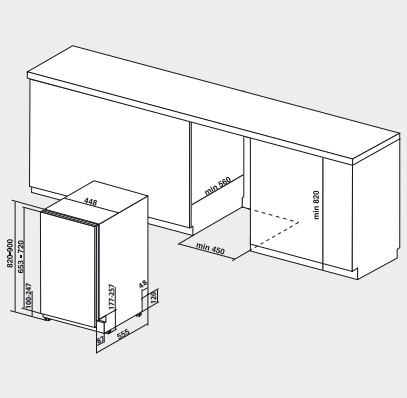

[1] Energieeffizienzklassen-Spektrum von A bis G

Technische Daten gemäß Verordnung (EU) 2019/2017 und Verordnung (EU) 2019/2018 / Änderungen vorbehalten · Stand 27.02.2021
Nachdruck, auch auszugsweise, nur mit Genehmigung des Herausgebers · Stand 27.02.2021
Reproduzione di immagini/testi, anche su altri media, in tutto o in parte, solo con il permesso dell'editore · Stand 27.02.2021