ART 8912 SF

StopFrost Einbau-Kühl-/Gefrierkombination (Nische 178)

E A G

TOP 4

- StopFrost – Abtauen in nur 1 Minute!
- 6th Sense FreshControl – längere Frische für Ihre Lebensmittel
- 6th Sense-Technologie für effizientes Kühlen mit bis zu 5-mal schnellerer Temperaturwiederherstellung
- Activ0° – extra Schutz für Fisch und Fleisch um 0 °C (abschaltbar)

Weiß

ART 8912 SF
EAN 80 03437 04645 2

KOMFORT

- **6th Sense-Technologie** für effizientes Kühlen mit bis zu 5-mal schnellerer Temperaturwiederherstellung
- Elektronische Steuerung im Kühlbereich über innenliegendes LED Display
- Urlaubs-Spar-Schaltung
- Innenraumkonzept mit Edelstahl-Elementen
- Elektronische Temperaturregelung
- Kühlen und Gefrieren getrennt regelbar
- Warnsignal bei Störungen: optisch und akustisch

KÜHLTEIL/AUSSTATTUNG BEI VOLLKÜHLRAUM

- **6th Sense FreshControl** – längere Frische für Ihre Lebensmittel
- **Activ0°** – extra Schutz für Fisch und Fleisch um 0 °C (abschaltbar)
- Abtauautomatik im Kühlteil
- 4 Ablagen aus Sicherheitsglas, davon 3 höhenverstellbar
- 2 Obst- und Gemüseschubladen auf Führungsschienen
- 3 Türfächer

GEFRIERTEIL

- **StopFrost** – eine abnehmbare StopFrost Platte sammelt den entstehenden Frost, der dann leicht entfernt werden kann
- 3 kippsichere Gefrierschubladen
- Lagerzeit bei Störungen: 19 Std.

TECHNISCHE DATEN

- Schlepptürmontage
- Gesamtanschluss: 140 W
- Absicherung: 16 Ampere, Spannung 220-240 Volt/50 Hz, 140 W Leistungsaufnahme
- Länge des Anschlusskabels: 245 cm
- Türanschlag rechts, wechselbar
- Gerätemaße (HxBxT): 1770x540x545 mm
- Maße verpackt (HxBxT): 184 x 58 x 60,8 cm
- Gewicht brutto 52,2 kg, Gewicht netto 50,6 kg

ZUBEHÖR

- 1 Eiswürfelbehälter
- Hygiene Austauschfilter HYG001 als Sonderzubehör erhältlich

WPRO-ZUBEHÖR (OPTIONAL)

- Wpro Kühlen Set COL015, EAN 8015250441130
- ACTIV'O Kühlschrankreiniger FRI TR0, EAN 8015250613940
- Eiswürfelschale ICM141, EAN 8015250491814
- Wpro Starter-Set Kühlen/Gefrieren KFD100, EAN 8015250603125

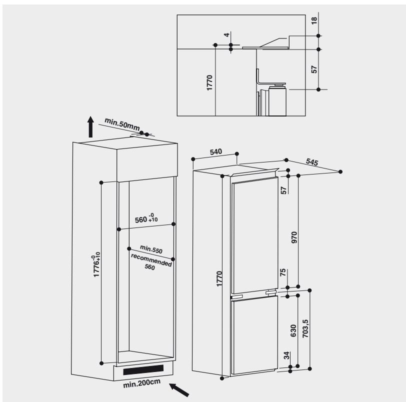

... zione di immagini/testi, anche su altri media, in tutto o in ... anderen Medien, ganz oder teilweise, nur mit Genehmigung des Herausgebers · Stand 25.02.2021