ART 8810 SF

StopFrost Einbau-Kühl-/Gefrierkombination (Nische 178)

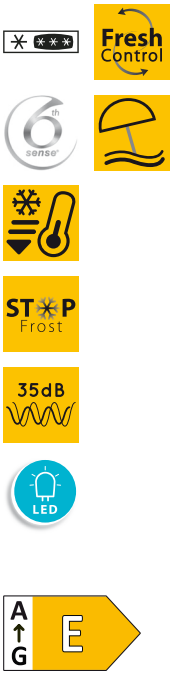

TOP 4

- StopFrost – Abtauen in nur 1 Minute!
- 6th Sense FreshControl – längere Frische für Ihre Lebensmittel
- 6th Sense-Technologie für effizientes Kühlen mit bis zu 5-mal schnellerer Temperaturwiederherstellung
- Schlepptürmontage

Weiß

ART 8810 SF
EAN 80 03437 04594 3

KOMFORT

- **6th Sense-Technologie** für effizientes Kühlen mit bis zu 5-mal schnellerer Temperaturwiederherstellung
- Elektronische Steuerung im Kühlbereich über innenliegendes LED Display
- Urlaubs-Spar-Schaltung
- Innenraumkonzept mit Edelstahl-Elementen
- Elektronische Temperaturregelung
- Kühlen und Gefrieren getrennt regelbar
- Optischer und akustischer Türalarm

KÜHLTEIL/AUSSTATTUNG BEI VOLLKÜHLRAUM

- **6th Sense FreshControl** – längere Frische für Ihre Lebensmittel
- Gleichmäßige Luftzirkulation im Kühlraum dank Ventilator
- Sicherer Halt dank hochwertiger Flaschenhalterung
- Optimale Ausleuchtung des Innenraums durch LED
- Schnellkühlfunktion
- Abtauautomatik im Kühlteil
- 5 Ablagen aus Sicherheitsglas, davon 4 höhenverstellbar
- 1 Obst- und Gemüseschublade
- 3 Türfächer
- Gemüsefach mit Deckel

GEFRIERTEIL

- **StopFrost** – eine abnehmbare StopFrost Platte sammelt den entstehenden Frost, der dann leicht entfernt werden kann
- 5x schnellere Temperaturwiederherstellung im Gefrierteil
- 3 kippsichere Gefrierschubladen
- Lagerzeit bei Störungen: 19 Std.

VERBRAUCHSWERTE

- Energieeffizienzklasse E [1]
- Energieverbrauch: 226 kWh/Jahr
- Nutzinhalt: 194 l Kühlen, 79 l Gefrieren, gesamt 273 l
- Luftschallemissionsklasse: B, 35 dB(A)

TECHNISCHE DATEN

- Schlepptürmontage
- Gesamtanschluss: 140 W
- Absicherung: 16 Ampere, Spannung 220-240 Volt/50 Hz, 140 W Leistungsaufnahme
- Länge des Anschlusskabels: 245 cm
- Türanschlag rechts, wechselbar
- Maße (HxBxT): 1770x540x545 mm
- Gewicht brutto 52,2 kg, Gewicht netto 50,6 kg

ZUBEHÖR

- Hygiene Austauschfilter HYG001 als Sonderzubehör erhältlich

WPRO-ZUBEHÖR (OPTIONAL)

- Goodbye Odours Geruchsabsorber für den Kühlschrank
  DEO213, EAN 8015250441413
- Ice Mate
  ICM101, EAN 8015250381504

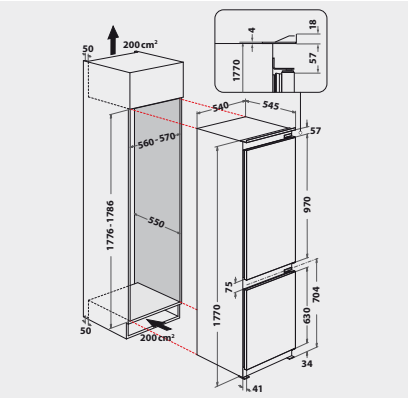

[1] Energieeffizienzklassen-Spektrum von A bis G

Technische Daten entnehmen Sie bitte dem EU-Produktdatenblatt, oder fordern Sie diese unter https://docs.whirlpool.eu/ an · Liefermöglichkeiten, Änderungen und Irrtümer vorbehalten · Nutzung/Veröffentlichung von Bildern/Texten, auch in anderen Medien, ganz oder teilweise, nur mit Genehmigung des Herausgebers · Stand 17.11.2022