ARG 852 S

Einbau-Kühlschrank (Nische 122)

TOP 4

- 6th Sense-Technologie für effizientes Kühlen mit bis zu 5-mal schnellerer Temperaturwiederherstellung
- Einfache Festtürmontage
- Elektronische Steuerung über LED Display
- LED-Licht – bessere Ausleuchtung bei weniger Verbrauch

Weiß

ARG 852 S
EAN 80 03437 04650 6

KOMFORT

- **6th Sense-Technologie** für effizientes Kühlen mit bis zu 5-mal schnellerer Temperaturwiederherstellung
- Elektronische Steuerung über LED Display
- Innenraumkonzept mit Edelstahl-Elementen
- Elektronische Temperaturregelung
- Warnsignal bei Störungen: optisch

KÜHLTEIL/AUSSTATTUNG BEI VOLLKÜHLRAUM

- Sicherer Halt dank hochwertiger Flaschenhalterung
- LED-Licht – bessere Ausleuchtung bei weniger Verbrauch
- Abtauautomatik im Kühlteil
- 5 Ablagen aus Sicherheitsglas, davon 4 höhenverstellbar
- 1 Obst- und Gemüseschublade
- 4 Türfächer und Butterfach mit Klappe

TECHNISCHE DATEN

- Einfache Festtürmontage
- Gesamtanschluss: 75 W
- Absicherung: 16 Ampere, Spannung 220-240 Volt/50 Hz, 75 W Leistungsaufnahme
- Länge des Anschlusskabels: 245 cm
- Schuko-Stecker
- Türanschlag rechts, wechselbar
- Gerätemaße (HxBxT): 1220x557x545 mm
- Gewicht brutto 41 kg, Gewicht netto 40 kg

WPRO-ZUBEHÖR (OPTIONAL)

- Wpro Kühlen Set
  COL015, EAN 8015250441130
- ACTIV'O Kühlschrankreiniger
  FRI TR0, EAN 8015250613940
- Eiswürfelschale
  ICM141, EAN 8015250491814
- Wpro Starter-Set Kühlen/Gefrieren
  KFD100, EAN 8015250603125

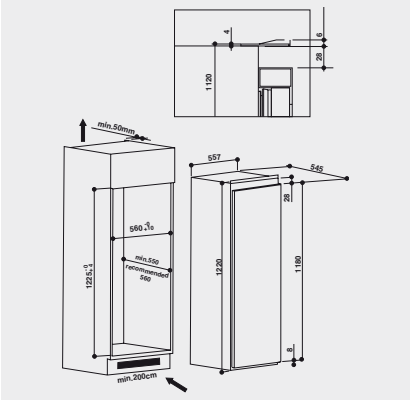

Technische Daten entnehmen Sie bitte dem EU-Datenblatt, aller Fotos und Sie erhalten Sie unter www.whirlpool-europe.net/ - Sie sind ähnlich dieser Änderungen und Irrtümer vorbehalten.
Nutzung/Veröffentlichung von Bildern/Texten 25.02.2021
Technische Daten entnehmen Sie bitte dem EU-Datenblatt, aller Fotos und Sie erhalten Sie unter www.whirlpool-europe.net/ - Sie sind ähnlich dieser Änderungen und Irrtümer vorbehalten.
Nutzung/Veröffentlichung von Bildern/Texten 25.02.2021
Reproduzione di immagini/testi, anche su altri media, in tutto o in parte, sono vietate senza il permesso dell'Editore - Stand 25.02.2021
Nutzung/Veröffentlichung von Bildern/Texten 25.02.2021
Reproduzione di immagini/testi, anche su altri media, in tutto o in parte, sono vietate senza il permesso dell'Editore - Stand 25.02.2021