ARG 451/A+

Einbau-Kühlschrank (Nische 88)

A+

39 dB

TOP 4
- Energieeffizienzklasse A+
- Abtauautomatik im Kühlteil
- 3 Ablagen aus Sicherheitsglas, davon 2 höhenverstellbar
- 2 Obst- und Gemüseschubladen

Weiß

ARG 451/A+
EAN 80 03437 21518 6

KOMFORT
- Energieeffizienzklasse A+

KÜHLTEIL/AUSSTATTUNG BEI VOLLKÜHL-RAUM
- Abtauautomatik im Kühlteil
- 3 Ablagen aus Sicherheitsglas, davon 2 höhenverstellbar
- 2 Obst- und Gemüseschubladen
- 3 Türetageren, davon ein Butterfach mit Klappe
- Bruttoinhalt 132 Liter

TECHNISCHE DATEN
- Gesamtnutzinhalt: 130 Liter
- Kühlteil Nutzinhalt: 130 Liter
- Jährlicher Energieverbrauch: 118 kWh
- Energieverbrauch 0,323 kWh
- Schlepptürmontage
- Flüsterleise mit nur 39 dB Betriebsgeräusch
- Türanschlag rechts, wechselbar
- Maße (H x B x T): 873 x 540 x 545 mm

WPRO-ZUBEHÖR (OPTIONAL)
- Wpro Kühlen Set
  COL015, EAN 8015250441130
- ACTIV'O Kühlschrankreiniger
  FRI TR0, EAN 8015250613940
- Eiswürfelschale
  ICM141, EAN 8015250491814
- Wpro Starter-Set Kühlen/Gefrieren
  KFD100, EAN 8015250603125

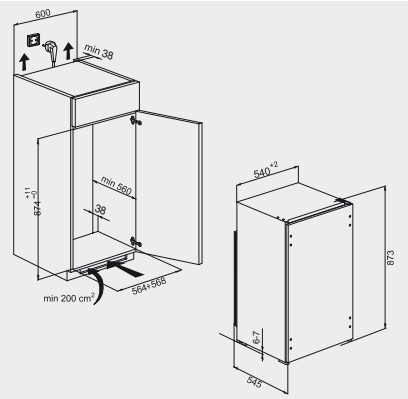

Technische Daten entnehmen Sie bitte dem EU-Datenblatt, oder fordern Sie diese unter www.whirlpool-eu-daten.net an · Liefermöglichkeiten, Änderungen und Irrtümer vorbehalten
Nutzung/Veröffentlichung von Bildern/Texten, auch in anderen Medien, ganz oder teilweise, nur mit Genehmigung des Herausgebers · Stand 21.12.2017