Whirlpool

SENSING THE DIFFERENCE

6th sense

2020

# EINBAUGERÄTE

## EMV-KSV-Exklusivprogramm
## Deutschland, Österreich, Schweiz

# Whirlpool – die Kompetenz und Sicherheit einer starken Marke.

## HOCH ENTWICKELT. NICHT HOCH KOMPLIZIERT

Bei Whirlpool entwickeln wir komplexe Technologien bis zu dem Punkt, an dem alles ganz einfach wird. Wir kreieren fortschrittliche Innovationen, die sich genauso durch die Integration von Neuerungen wie durch die Kunst des Weglassens definieren. Perfekte Technik, die sich nahtlos in Ihr Leben fügt und eine echte Bereicherung Ihres Alltags darstellt.

## FÜR EIN SAUBERES UND EFFIZIENTES ZUHAUSE

Whirlpool Hausgeräte erledigen ihre Aufgaben so wie Sie es wollen. Ihre intuitive Herangehensweise an die Bedienung von Geräten ist unsere wichtigste Maßgabe bei der Entwicklung unserer Hausgeräte. Wir legen Wert auf jedes Detail – damit unsere Geräte Sie optimal bei der Organisation Ihres Haushalts unterstützen. Einfach, schnell und intelligent.

## EIN BERUHIGENDES GEFÜHL: 5 JAHRE GARANTIE*

Hausgeräte von Whirlpool sind darauf ausgelegt, über viele Jahre perfekt zu funktionieren. Um diesen Anspruch zu unterstreichen, sind alle Geräte aus dem exklusiv für Deutschland, Österreich und Schweiz definierten Einbau-Geräteprogramm, vertrieben über die teilnehmenden Küchen- und Möbelfachhändler, mit einer 5-Jahresgarantie ausgestattet.*

**Das bedeutet:**
Bei einem Servicefall innerhalb der Garantiefrist werden die Kosten für Mängelbeseitigung, Original-Ersatzteile, Arbeitszeit und Fahrtkosten übernommen.

## FÜR SIE DA IM FALL DER FÄLLE: MOBILE SERVICE-TEAMS

Sollte tatsächlich einmal ein Defekt auftreten, können Sie sich auf unseren Service verlassen. Wir sind gerne für Sie da und helfen schnell und unkompliziert. Unsere mobilen Service-Experten sind regional so verteilt, dass sie im Fall der Fälle immer schnell dort sind, wo sie gebraucht werden – bei Ihnen vor Ort.

## ALLES IM KLICK: UNSERE ONLINE-SERVICES

Sie haben Ihre Bedienungsanleitung verlegt oder eine kurze Frage zum Gerät? In unserem Online-Kundencenter unter **www.whirlpool.de** finden Sie alles Wissenswerte. Hier können Sie auch online einen Termin mit unserem Kundendienst anfragen.

* herausgegeben von Europa Möbel-Verbund GmbH & Co. KG, Ampertal 8, D-85777 Fahrenzhausen

Kundenservice/Garantie 02

Backöfen & Kochfelder 04

Kompaktgeräte 16

Dunstabzugshauben 20

Kühl-/Gefriergeräte 26

Geschirrspüler 38

Einbauskizzen 44

Sonderzubehör 49

Piktogramme/Glossar 50

# Die schnelle und bequeme Art, wie ein Spitzenkoch zu kochen.

### 6TH SENSE-STEUERUNG

Für Abwechslung und Spaß in der Küche hat Whirlpool eine Vielzahl an intelligenten Benutzer-Schnittstellen entwickelt, die Sie während des Kochvorgangs unterstützen. Zum Beispiel das innovative Absolute 6th Sense-Steuerungselement, welches die Interaktion mit Ihrem Backofen vereinfacht. Durch Drehen und Bestätigen können Sie in drei einfachen Schritten immer ein hervorragendes Kochergebnis erzielen.

### STEAMSENSE: MACHEN SIE IHREM BACKOFEN DAMPF – AUF DREI UNTERSCHIEDLICHE ARTEN.

Die **Steam**Sense-Technologie gibt Ihnen die Möglichkeit, traditionelle Garmethoden mit drei unterschiedlichen Dampfintensitäten zu kombinieren. Mit dem intuitiven Touch-Display stellen Sie die gewünschte Temperatur und Dampfsättigung ein, je nach Rezept. Schon kleine Mengen kontrollierten Dampfs reichen aus, um ein Austrocknen der Speisen zu vermeiden und eindrucksvolle Ergebnisse zu servieren, wie saftige Braten, knackige Gemüseaufläufe, knusprig überbackene Nudeln oder luftig-lockere Kuchen.

### STEAMSENSE-TECHNOLOGIE

Die **Steam**Sense-Technologie erzeugt Dampf in drei unterschiedlichen Intensitäten und kombiniert ihn mit der Heißluftfunktion des Backofens. Je nach Lebensmittelkategorie beträgt die Temperatur im Garraum zwischen 140 °C und 220 °C Grad – ein Garant für perfekte, herrlich appetitliche Gerichte, jedes Mal. Füllen Sie einfach Wasser in die Schublade am Bedienfeld vorne, von wo es in den Behälter auf der Geräterückseite geleitet und dort in Dampf umgewandelt wird.

### READY2COOK

Durch die Ready2Cook-Funktion entfällt das Vorheizen. Ein innovatives und hocheffizientes Belüftungssystem ermöglicht bis zu 20 %* Energieeinsparung im Vergleich zu traditionellen Backöfen.

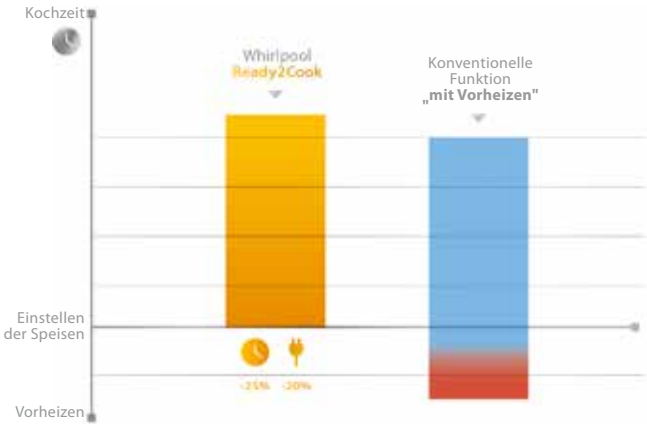


* Verglichen mit dem vorgeschriebenen Grenzwert der Energieeffizienzklasse A.

### ABSCHALTAUTOMATIK

Alle Whirlpool Backöfen sind mit einer Abschaltautomatik ausgestattet, welche das Gerät herunterfährt, sobald dieses länger als vier oder fünf Stunden – je nach Modell – eingeschaltet bleibt. So sind Sie immer auf der sicheren Seite.

### SPITZENKÖCHE, DIE SELBST SAUBER MACHEN

Backöfen von Whirlpool sind dafür konzipiert, Ihnen die Reinigung und Pflege zu erleichtern. Dazu stehen Ihnen praktische Programme zur Verfügung.

### PYROLYSE

Die Premium-Funktion für eine mühelose Reinigung des Backofens. Dank der hohen Temperaturen während des Pyrolysezyklus werden Verschmutzungen wie Fett oder eingebrannte Verkrustungen in Asche verwandelt, die sich anschließend ganz einfach mit einem feuchten Schwamm entfernen lassen.

### SMARTCLEAN

Mit SmartClean kann der Backofen schnell und umweltschonend gereinigt werden. Dafür sorgt eine intelligente Kombination aus speziellen Materialien, die eine sanfte Reinigung ermöglichen. So arbeitet die graue Titan-Beschichtung im Garraum mit Dampf zusammen, um Schmutz im Ofen anzulösen, sodass Sie ihn anschließend mühelos und ohne zusätzlichen Einsatz von Reinigungsmitteln entfernen können. Dieser äußerst effiziente Reinigungszyklus funktioniert bei niedriger Temperatur und dauert nur 30 Minuten.

### SLOWMOTION TÜREN

Ausgewählte Whirlpool Backöfen sind mit Absenkautomatik-Scharnieren ausgestattet, die ein reibungsloses und sanftes Schließen der Backofentüren ermöglichen – nur eines der vielen kleinen, aber wichtigen Details, die das Bedienen jedes Gerätes zur wahren Freude machen.

# Mit nur einem Tastendruck kreativ kochen: **Smart**Sense Induktionskochfelder

### 6TH SENSE KOCHASSISTENT: 63 SENSORGESTEUERTE GARMETHODEN

6th Sense bietet die Möglichkeit, die Lebensmittelkategorie mit der gewünschten Zubereitungsart zu kombinieren und führt Sie dann Schritt für Schritt durch die Zubereitung. Dabei können Sie aus 63 verschiedenen Kombinationen auswählen, inklusive der Sensorprogramme Braten und Grillen. Die richtige Temperatur ist dabei immer durch das innovative Sensorsystem garantiert.

### 5 AUTOMATIKFUNKTIONEN

Eine breite Auswahl an voreingestellten Kochfunktionen unterstützt Sie bei der Zubereitung Ihrer Speisen. Egal ob Warmhalten, Kochen, Schmelzen, Köcheln oder Mokka für die Espressoliebhaber – die Wärmezufuhr wird automatisch immer richtig dosiert.

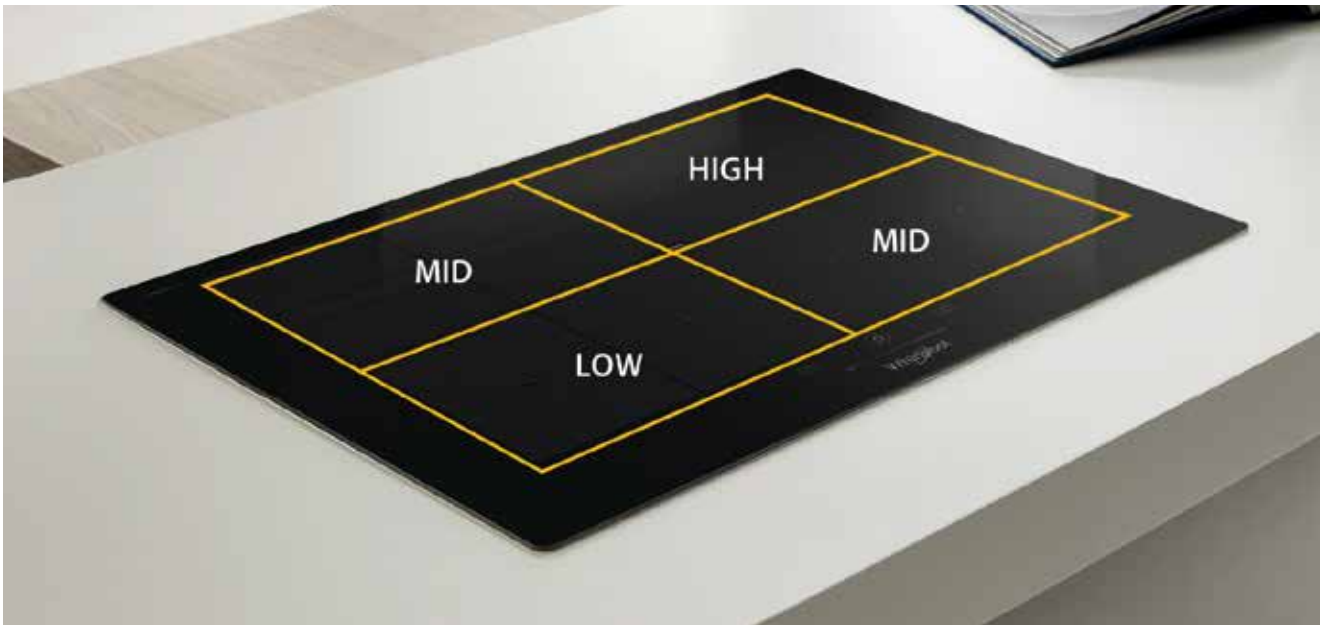


### CHEFCONTROL

ChefControl verwandelt Ihr Zuhause in eine Profiküche. Das Kochfeld kann in vier verschiedene Temperaturbereiche unterteilt werden, sodass Sie durch einfaches Verschieben der Töpfe zwischen den Kochzonen die Leistungsstufe regulieren können, ohne die Einstellung auf dem Display verändern zu müssen.

### FLEXIFULL

Dank der acht separaten Induktionsspulen können Sie das Kochfeld entweder als eine einzige große Kochzone mit gleichmäßigen Leistungsniveau verwenden oder Sie nutzen bis zu acht Kochzonen separat mit unterschiedlichen Leistungsstufen.

# Die neuen Induktionskochfelder

### FLEXICOOK

Durch Aktivieren des vertikalen FlexiCook-Bereichs mit zwei gestauchten Induktionsspulen können Sie Ihren Topf oder Ihre Pfanne auf der Kochfläche bei gleichbleibender Leistungsstufe verschieben. Alternativ haben Sie die Möglichkeit, auf einer Zone zwei Töpfe mit unterschiedlichen Leistungsstufen zu erwärmen oder zwei Kochzonen zu verbinden, um z. B. einen Bräter gleichmäßig zu erhitzen.

### 6TH SENSE AUTOMATIKFUNKTIONEN

Stellen Sie Ihre Kochkünste auf den neuen Induktionskochfeldern von Whirlpool eindrucksvoll zur Schau – mit den 6th Sense Automatikfunktionen, den voreingestellten Kochfunktionen für jede Kochzone. Sie wählen einfach die gewünschte Funktion aus, das Gerät stellt automatisch die richtige Leistungsstufe ein. Verbrennungen durch überhitztes Kochgeschirr, angebrannte Speisen und Energieverschwendung sind passé, dank der vier Automatikfunktionen von 6th Sense: Schmelzen, langsames Garen, Kochen und Warmhalten.

### PROFILRAHMEN AUS GEBÜRSTETEM ALUMINIUM

Die neuen Whirlpool Induktionskochfelder bestechen durch ihr schlankes Profil mit abgerundeten Ecken und einem Finish aus gebürstetem Aluminium, das Ihrer Küche eine Extraportion Stil verleiht.

# AUSSTATTUNGSÜBERSICHT BACKÖFEN & HERD

| Beschreibung | W7 OS4 4S1 P BL | AKZM 8481 P NB | AKZM 8422 H NB | AKP9 7860 NB | AKP 733 IX |
|---|---|---|---|---|---|
| Backofen/Herd | Backofen | Backofen | Backofen | Backofen | Herd |
| Produktfarbe | schwarzes Glas | schwarzes Glas | schwarzes Glas | schwarzes Glas | Edelstahl |
| SlowMotion Scharniere | • | • | • | - | - |
| Kindersicherung | • | • | • | - | - |
| **Reinigung** | | | | | |
| Reinigungssystem | Pyrolyse | Pyrolyse | Hydrolyse | Hydrolyse | |
| SmartClean Emaille | • | • | • | • | - |
| **Funktionen** | | | | | |
| Koch-Modus | 6th Sense multifunktional | 6th Sense multifunktional | 6th Sense multifunktional | Multi 8 | Multi 8 |
| Anzahl der Funktionen | 51 | 15 | 15 | 8 | 8 |
| Steam-Technologie | SteamSense | | | | |
| Art des Grills | standard | standard | standard | standard | standard |
| Ober-/Unterhitze | • | • | • | • | • |
| Unterhitze | - | - | - | • | • |
| Heißluft | • | • | • | • | • |
| Kochen auf mehreren Ebenen | 4 | 3 | 3 | | |
| Umluft | • | • | • | • | • |
| Turbo Lüfter | - | - | - | - | • |
| Heißluft eco | • | • | • | - | - |
| schnelles Vorheizen | • | • | • | - | - |
| Frozen meals | • | - | - | - | - |
| Auftauen/Gehen lassen | • | • | • | • | • |
| Grill | • | • | • | • | • |
| Turbo Grill | • | • | • | • | • |
| Pizza- und Brot-Funktion | • | • | • | • | - |
| Warmhaltefunktion | • | • | • | - | - |
| Maxi Cooking | • | • | • | - | - |
| Ohne Vorheizen | • | • | • | - | - |
| Temperatur-Empfehlung | • | • | • | - | - |
| **Zubehör** | | | | | |
| Anzahl der Roste | 1 | 1 | 1 | 1 | 1 |
| Anzahl emaillierter Backbleche | 1 | 1 | 1 | 1 | 1 |
| Anzahl der Fettpfannen | 1 | 1 | 1 | 1 | 1 |
| Art des Backauszugs | Backauszug 1-fach | Backauszug 2-fach | | | |
| **Technische Daten und Maße** | | | | | |
| Bruttovolumen (Liter) | 73 | 73 | 73 | 73 | 65 |
| Energieeffizienzklasse | A+ | A+ | A+ | A | A |
| Gesamtanschlusswert (W) | 3650 | 3650 | 3650 | 2750 | 10200 |
| Kabellänge (cm) | 90 | 90 | 90 | 90 | 90 |
| Steckertyp | Schuko-Stecker | Schuko-Stecker | Schuko-Stecker | Schuko-Stecker | |

# AUSSTATTUNGSÜBERSICHT KOCHFELDER

| Beschreibung | IVH 840C NE | SMP 778 C/NE/IXL | WL S8977 AL | WL S3777 NE | WL S8560 AL | WL S1360 NE | WL B5860 AL | WL B3360 NE | AKT 8360 LX | AKT 8210 LX | AKT 157 IX |
|---|---|---|---|---|---|---|---|---|---|---|---|
| Rahmenart | Rahmenlos | Rahmenlos | abgerundeter Rahmen | Rahmenlos | abgerundeter Rahmen | Rahmenlos | abgerundeter Rahmen | Rahmenlos | seitliche Rahmen-applikation | seitliche Rahmen-applikation | Edelstahl-Rahmen |
| Rahmen | - | - | Aluminium gebürstet | - | Aluminium gebürstet | - | Aluminium gebürstet | - | Edelstahl | Edelstahl | Edelstahl, schmal |
| Beheizungsart | Induktion | Induktion | Induktion | Induktion | Induktion | Induktion | Induktion | Induktion | Strahlungs-heizkörper | Strahlungs-heizkörper | Strahlungs-heizkörper |
| Anzahl Strahlungsheizkörper | | | | | | | | | 4 | 4 | 4 |
| Anzahl Induktionskochzonen | 4 | 8 | 4 | 4 | 4 | 4 | 4 | 4 | | | |
| **Bedienung** | | | | | | | | | | | |
| Steuerungstyp | Touch Control | Slider | Slider | Slider | Slider | Slider | Touch Control | Touch Control | Easy Touch | Easy Touch | herd-gesteuert |
| Sensor-Funktion | - | • | - | - | - | - | - | - | - | - | - |
| Kindersicherung | • | • | • | • | • | • | • | • | • | • | - |
| Timer | • | • | • | • | • | • | • | • | • | - | - |
| Restwärmeanzeige | • | • | • | • | • | • | • | • | • | • | • |
| **Funktionen** | | | | | | | | | | | |
| Typ Flexizone | | FlexiFull | FlexiCook | FlexiCook | FlexiCook | FlexiCook | FlexiCook | FlexiCook | | | |
| Anzahl Automatikfunktionen | | 5 | 4 | 4 | 4 | 4 | 4 | 4 | | | |
| Kochen | - | • | • | • | • | • | • | • | - | - | - |
| Köcheln (Simmern) | - | • | • | • | • | • | • | • | - | - | - |
| Warmhalten | - | • | • | • | • | • | • | • | - | - | - |
| Schmelzen | - | • | • | • | • | • | • | • | - | - | - |
| Mokka | - | • | - | - | - | - | - | - | - | - | - |
| ChefControl | - | • | - | - | - | - | - | - | - | - | - |
| Anzahl vorprogrammierter Rezepte | | 63 | | | | | | | | | |
| Booster | • | • | • | • | • | • | • | • | - | - | - |
| Topferkennung | • | • | • | • | • | • | • | • | | | |
| **Sensorfunktionen** | | | | | | | | | | | |
| Braten | - | • | - | - | - | - | - | - | - | - | - |
| Grillen | - | • | - | - | - | - | - | - | - | - | - |
| **Technische Daten und Maße** | | | | | | | | | | | |
| Ausschnittmaße, Breite (mm) | 750 | 750 | 750 | 750 | 560 | 560 | 560 | 560 | 750 | 560 | 560 |
| Ausschnittmaße, Tiefe (mm) | 500 | 480 | 480 | 480 | 480 | 480 | 480 | 480 | 490 | 490 | 490 |
| Einbauhöhe (mm) | 170 | 53 | 50 | 50 | 50 | 50 | 50 | 50 | 42 | 42 | 42 |
| Gesamtanschlusswert (W) | 7400 | 7400 | 7200 | 7200 | 7200 | 7200 | 7200 | 7200 | 6800 | 6300 | 6800 |
| Kabellänge (cm) | 150 | 170 | 120 | 120 | 120 | 120 | 120 | 120 | | | |

## W7 OS4 4S1 P BL

**EINBAU-BACKOFEN MIT DISPLAY, PYROLYSE UND DAMPFFUNKTIONEN**

### BETRIEBSART, FUNKTIONEN UND REGELUNG

- **6th Sense** Backofen mit 51 Funktionen und Pyrolyse
- **Steam**Sense – drei Dampfstufen sorgen für optimale Ergebnisse
- Backen auf mehreren Ebenen ganz ohne Vorheizen dank **Ready2Cook**
- COOK4 – gleichzeitiges Zubereiten auf vier Ebenen
- Maxi Cooking – optimierte Funktion für das Garen großer Fleischstücke
- PowerHeißluft – von Beginn an gleichmäßige Verteilung der heißen Luft
- Pizza- und Brotfunktion – lecker und knusprig
- Auftau-Funktion
- Booster (schnelles Aufheizen)
- Niedrigtemperatur/Teig gehen lassen-Funktion (35 °C)
- Warmhaltefunktion (60 °C)

### AUSSTATTUNG UND KOMFORT

- **Pyrolyse**-Reinigungssystem mit 2 Stufen
- **SmartClean** Email – reinigungsfreundliche Innenraumbeschichtung
- Mit **SlowMotion**-Backofentür – schließt langsam, sanft und leise
- Memory Funktion – speichert Ihre bevorzugten 10 Einstellungen
- Glas-Schalterblende
- Backauszug mit einer Ebene
- Vollglasinnentür, 4-fach verglast
- Kühle Front
- Kindersicherung
- Garraum-Temperatur bis 250 °C
- Glatte Seitenwände

### ZUBEHÖR

- 1 Gitterrost
- 1 Backblech, emailliert
- 1 Fettpfanne

### ANSCHLUSS UND MASSE

- Energieeffizienzklasse A+[1]
- Gesamtanschlusswert: 3,65 kW
- Länge des Anschlusskabels 90 cm
- Nischenmaße (HxBxT): 583x560x550 mm

### SONDERZUBEHÖR, GEGEN AUFPREIS

- 3-fach Vollauszug SLF 133
- Backauszug mit 3 Ebenen, davon eine voll ausziehbar, 2 Teilauszüge SLF 234
- Teilauszug mit 2 Ebenen SLP 232

■ **Schwarzes Glas**

## AKZM 8481 P NB

**EINBAU-BACKOFEN MIT PYROLYSE (73 L)**

### BETRIEBSART, FUNKTIONEN UND REGELUNG

- **6th Sense** Backofen mit 15 Funktionen und Pyrolyse
- **6th Sense** Elektronik-Uhr
- Backen auf mehreren Ebenen ganz ohne Vorheizen dank **Ready2Cook**
- Elektronische Backofenregelung Easytronic
- Maxi Cooking – optimierte Funktion für das Garen großer Fleischstücke
- COOK3 – gleichzeitiges Zubereiten auf drei Ebenen
- PowerHeißluft – von Beginn an gleichmäßige Verteilung der heißen Luft
- Pizza- und Brotfunktion – lecker und knusprig
- Auftau-Funktion
- Booster (schnelles Aufheizen)
- Niedrigtemperatur/Teig gehen lassen-Funktion (35 °C)
- Turbo-Grill
- Warmhaltefunktion (60 °C)
- Temperaturempfehlung

### AUSSTATTUNG UND KOMFORT

- **Pyrolyse**-Reinigungssystem mit 2 Stufen
- XXL Garraum – mehr Raum für extra große Gerichte
- **SmartClean** Email – reinigungsfreundliche Innenraumbeschichtung
- Mit **SlowMotion**-Backofentür – schließt langsam, sanft und leise
- Glas-Schalterblende
- **Backauszug mit 2 Ebenen**
- Vollglasinnentür, 4-fach verglast
- Kühle Front
- Kindersicherung
- Garraum-Temperatur bis 250 °C
- Glatte Seitenwände

### ZUBEHÖR

- 1 Gitterrost
- 1 Backblech, emailliert
- 1 Fettpfanne

### ANSCHLUSS UND MASSE

- Energieeffizienzklasse A+[1]
- Gesamtanschlusswert: 3,65 kW
- Länge des Anschlusskabels 90 cm
- Nischenmaße (HxBxT): 583x560x550 mm

### SONDERZUBEHÖR, GEGEN AUFPREIS

- 3-fach Vollauszug SLF 133
- Backauszug mit 3 Ebenen, davon eine voll ausziehbar, 2 Teilauszüge SLF 234

■ **Schwarzes Glas**

[1] Energieeffizienzklassen-Spektrum von A+++ bis D

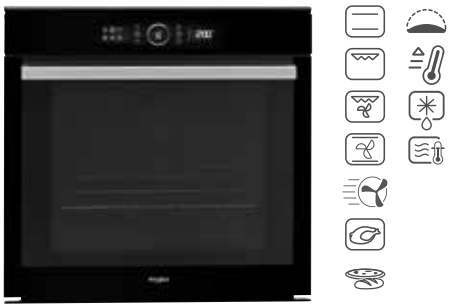

## AKZM 8422 H NB

**EINBAU-BACKOFEN MIT HYDROLYSE (73 L)**

### BETRIEBSART, FUNKTIONEN UND REGELUNG

- **6th Sense** Backofen mit 15 Funktionen
- **6th Sense** Elektronik-Uhr
- Backen auf mehreren Ebenen ganz ohne Vorheizen dank **Ready2Cook**
- Elektronische Backofenregelung Easytronic
- Maxi Cooking – optimierte Funktion für das Garen großer Fleischstücke
- COOK3 – gleichzeitiges Zubereiten auf 3 Ebenen
- PowerHeißluft – von Beginn an gleichmäßige Verteilung der heißen Luft
- Pizza- und Brotfunktion – lecker und knusprig
- Auftau-Funktion
- Booster (schnelles Aufheizen)
- Niedrigtemperatur/Teig gehen lassen-Funktion (35 °C)
- Warmhaltefunktion (60 °C)
- Temperaturempfehlung

### AUSSTATTUNG UND KOMFORT

- Hydrolyse-Reinigungsfunktion **SmartClean**
- XXL Garraum – mehr Raum für extra große Gerichte
- **SmartClean** Email – reinigungsfreundliche Innenraumbeschichtung
- Mit **SlowMotion**-Backofentür – schließt langsam, sanft und leise
- Glas-Schalterblende
- Vollglasinnentür, 2-fach verglast
- Kindersicherung
- Garraum-Temperatur bis 250 °C
- Glatte Seitenwände

### ZUBEHÖR

- 1 Gitterrost
- 1 Backblech, emailliert
- 1 Fettpfanne

### ANSCHLUSS UND MASSE

- Energieeffizienzklasse A+[1]
- Gesamtanschlusswert: 3,65 kW
- Länge des Anschlusskabels 90 cm
- Nischenmaße (HxBxT): 583x560x550 mm

### SONDERZUBEHÖR, GEGEN AUFPREIS

- 3-fach Vollauszug SLF 133
- Backauszug mit 3 Ebenen, davon eine voll ausziehbar, 2 Teilauszüge SLF 234
- 2-fach Teilauszug SLP 232

A+

■ **Schwarzes Glas**

## AKP9 7860 NB

**EINBAU-BACKOFEN MIT DISPLAY UND HYDROLYSE (73 L)**

### BETRIEBSART, FUNKTIONEN UND REGELUNG

- Multifunktions-Heißluftbackofen mit 8 Funktionen
- Elektronik-Uhr
- PowerHeißluft – von Beginn an gleichmäßige Verteilung der heißen Luft
- Pizza- und Brotfunktion – lecker und knusprig
- Auftau-Funktion

### AUSSTATTUNG UND KOMFORT

- Hydrolyse-Reinigungsfunktion **SmartClean**
- XXL Garraum – mehr Raum für extra große Gerichte
- **SmartClean** Email – reinigungsfreundliche Innenraumbeschichtung
- Glas-Schalterblende
- Versenkbare Bedienknebel
- Bedienknebel silberfarben
- Vollglasinnentür, 2-fach verglast
- Garraum-Temperatur bis 250 °C
- Glatte Seitenwände

### ZUBEHÖR

- 1 Gitterrost
- 1 Backblech, emailliert
- 1 Fettpfanne

### ANSCHLUSS UND MASSE

- Energieeffizienzklasse A[1]
- Gesamtanschlusswert: 2,75 kW
- Länge des Anschlusskabels 90 cm
- Nischenmaße (HxBxT): 600x560x550 mm

### SONDERZUBEHÖR, GEGEN AUFPREIS

- 3-fach Vollauszug SLF 133
- Backauszug mit 3 Ebenen, davon eine voll ausziehbar, 2 Teilauszüge SLF 234
- 2-fach Teilauszug SLP 232

A

■ **Schwarzes Glas**

[1] Energieeffizienzklassen-Spektrum von A++ bis E für Dunstabzugshauben

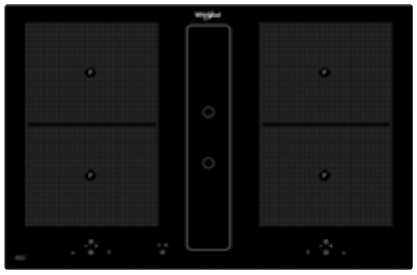

## IVH 840C NE

**INDUKTIONS-KOCHFELD MIT INTEGRIERTEM DUNSTABZUG (80 CM)**

### BAUART

- Rahmenlos
- Kochfeld mit integriertem Dunstabzug
- Touch-Control-Steuerung

### KOCHZONEN

- 4 elektronisch geregelte **Induktions-Kochzonen**, mit Turbostufe, davon **zwei Flexizonen**
- **Vorne links:** 19/21 cm Ø, 1750 Watt, **Booster** 1850 Watt
- **Vorne rechts:** 19/21 cm Ø, 1750 Watt, **Booster** 3000 Watt
- **Hinten links:** 19/21 cm Ø, 1750 Watt, **Booster** 3000 Watt
- **Hinten rechts:** 19/21 cm Ø, 1750 Watt, **Booster** 1850 Watt

### AUSSTATTUNG UND KOMFORT

- Timer für jede Kochzone mit Abschaltautomatik (1 – 99 Min.)
- Restwärmeanzeige
- Kindersicherung

### DUNSTABZUGSHAUBE

- Für Abluft- und Umluftbetrieb geeignet
- Elektronische Steuerung über Touch-Control
- Filtersättigungsanzeige mittels LED
- Energieeffizienzklasse A[1]
- Gebläseleistung im Abluftbetrieb: max. Normalstufe **500 m³/h, Intensivstufe 600 m³/h**
- Jahresenergieverbrauch: 41 kWh
- Betriebsgeräusch im Abluftbetrieb: min. 45 – max. 68 dB(A)

### TECHNISCHE DATEN

- Gesamt-Anschlusswert: 7,4 kW
- Außenmaße (BxT): 800x520 mm
- Ausschnittmaße (BxT): 750x500 mm
- Einbauhöhe: 170 mm

### SONDERZUBEHÖR, GEGEN AUFPREIS:

- Plasmafilter, PLB500
- Aktivkohlefilter ACB500

BOOSTER 80 FETTABSCHEIDE-GRAD A FLUIDDYNAMISCHE EFFIZIENZ A

A

☐ **Rahmenlos**

## SMP 778 C/NE/IXL

**SMARTSENSE-INDUKTIONS-KOCHFELD (77 CM)**

### BAUART

- Rahmenlos
- Bedienung über zentralen Slider mit Touch Control und **Text-Display**

### KOCHZONEN

- 8 elektronisch geregelte **Induktions-Kochzonen**, die gleichzeitig genutzt werden können, mit Schmelzstufe und Turbostufe
- **FlexiFull** – die gesamte Kochfläche kann als eine einheitliche Kochzone verwendet werden
- Größe jeder Flexi-Kochzone: 130x200 mm (BxH) à 1250/1800 Watt, Booster 1800 Watt

### AUSSTATTUNG UND KOMFORT

- **6th Sense Kochassistent** mit Step-by-Step Anleitung für 63 Kochprogramme inklusive **6th Sense:** 5 Automatik-Funktionen: Kochen, Köcheln (Simmern), Warmhalten, Schmelzen, Mokka
- **Chef Control** – professionelles Kochen, Sieden oder Warmhalten mit voreingestellten Temperaturzonen
- Mit Simmer-Funktion zum Kochen auf niedriger Garstufe
- Sensorprogramme: Braten, Grillen
- **6th Sense** Auto-Sensor – der intelligente Aufpasser
- Warmhaltefunktion
- Digitalanzeige der eingestellten Leistung für jede Kochzone
- Timer für jede Kochzone mit Abschaltautomatik (1 – 99 Min.)
- Kindersicherung
- Sensorgesteuerte Sicherheitsabschaltung

### TECHNISCHE DATEN

- Gesamt-Anschlusswert: 7,4 kW
- Außenmaße (BxT): 770x510 mm
- Ausschnittmaße (BxT): 750x480 mm
- Einbauhöhe: 53 mm

### SONDERZUBEHÖR

- Passender Schutzboden SPA7750

6 sense INDUKTION BOOSTER iXelium 77

☐ **Rahmenlos**

[1] Energieeffizienzklassen-Spektrum von A+++ bis D

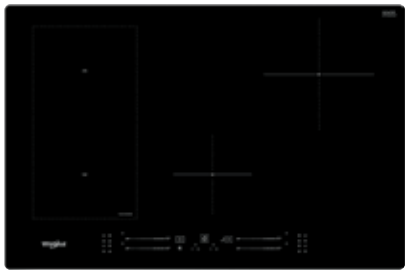

## WL S8977 AL
## WL S3777 NE
**INDUKTIONS-KOCHFELD (77 CM)**

### BAUART
- Gebürsteter Aluminiumrahmen oder rahmenlos
- Direct Access – Touch Control mit Slider-Funktion für jede Kochzone

### KOCHZONEN
- 4 elektronisch geregelte **Induktions-Kochzonen**, mit Schmelzstufe und Turbostufe, davon **eine Flexizone**
- **Flexi Cook** – flexible Kochzone
- **Vorne links:** 18/23 cm Ø, 1750 Watt, **Booster** 2200 Watt
- **Hinten links:** 18/23 cm Ø, 1750 Watt, **Booster** 2200 Watt
- **Hinten rechts:** 21 cm Ø, 2100 Watt, **Booster** 3000 Watt
- **Vorne:** 14,5 cm Ø, 1200 Watt, **Booster** 1600 Watt

### AUSSTATTUNG UND KOMFORT
- **6th Sense:** 4 Automatik-Funktionen: Kochen, Köcheln (Simmern), Warmhalten, Schmelzen
- Mit Simmer-Funktion zum Kochen auf niedriger Garstufe
- Warmhaltefunktion
- Digitalanzeige der eingestellten Leistung für jede Kochzone
- Timer für jede Kochzone mit Abschaltautomatik (1 – 99 Min.)
- Kindersicherung

### TECHNISCHE DATEN
- Gesamt-Anschlusswert: 7,2 kW
- Außenmaße (BxT): 778x518 mm
- Ausschnittmaße (BxT): 750x480 mm
- Einbauhöhe: 50 mm

### SONDERZUBEHÖR
- Passender Schutzboden SPI7750

■ **Aluminium gebürstet**
□ **Rahmenlos**

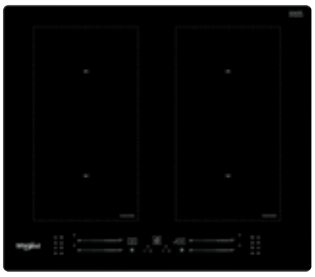

## WL S8560 AL
## WL S1360 NE
**INDUKTIONS-KOCHFELD (60 CM)**

### BAUART
- Gebürsteter Aluminiumrahmen oder rahmenlos
- Direct Access – Touch Control mit Slider-Funktion für jede Kochzone

### KOCHZONEN
- 4 elektronisch geregelte **Induktions-Kochzonen**, mit Schmelzstufe und Turbostufe, davon **zwei Flexizonen**
- **Flexi Cook** – flexible Kochzone
- **Vorne links:** 18/23 cm Ø, 1750 Watt, **Booster** 2200 Watt
- **Vorne rechts:** 18/23 cm Ø, 1750 Watt, **Booster** 2200 Watt
- **Hinten links:** 18/23 cm Ø, 1750 Watt, **Booster** 2200 Watt
- **Hinten rechts:** 18/23 cm Ø, 1750 Watt, **Booster** 2200 Watt

### AUSSTATTUNG UND KOMFORT
- **6th Sense:** 4 Automatik-Funktionen: Kochen, Köcheln (Simmern), Warmhalten, Schmelzen
- Mit Simmer-Funktion zum Kochen auf niedriger Garstufe
- Warmhaltefunktion
- Digitalanzeige der eingestellten Leistung für jede Kochzone
- Timer für jede Kochzone mit Abschaltautomatik (1 – 99 Min.)
- Kindersicherung

### TECHNISCHE DATEN
- Gesamt-Anschlusswert: 7,2 kW
- Außenmaße (BxT): 598x518 mm
- Ausschnittmaße (BxT): 560x480 mm
- Einbauhöhe: 50 mm

### SONDERZUBEHÖR
- Passender Schutzboden SPI6051

■ **Aluminium gebürstet**
□ **Rahmenlos**

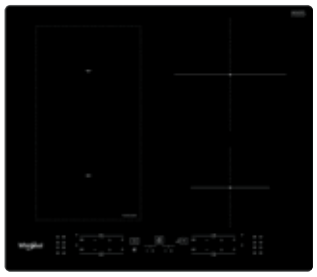

## WL B5860 AL
## WL B3360 NE
**INDUKTIONS-KOCHFELD (60 CM)**

### BAUART
- Gebürsteter Aluminiumrahmen oder rahmenlos
- Direct Access – Touch Control Steuerung für jede Kochzone

### KOCHZONEN
- 4 elektronisch geregelte **Induktions-Kochzonen**, mit Schmelzstufe und Turbostufe, davon **eine Flexizone**
- **Flexi Cook** – flexible Kochzone
- **Vorne links:** 18/23 cm Ø, 1750 Watt, **Booster** 2200 Watt
- **Vorne rechts:** 14,5 cm Ø, 1200 Watt, **Booster** 1600 Watt
- **Hinten links:** 18/23 cm Ø, 1750 Watt, **Booster** 2200 Watt
- **Hinten rechts:** 21 cm Ø, 2100 Watt, **Booster** 3000 Watt

### AUSSTATTUNG UND KOMFORT
- **6th Sense:** 4 Automatik-Funktionen: Kochen, Köcheln (Simmern), Warmhalten, Schmelzen
- Mit Simmer-Funktion zum Kochen auf niedriger Garstufe
- Warmhaltefunktion
- Digitalanzeige der eingestellten Leistung für jede Kochzone
- Timer für jede Kochzone mit Abschaltautomatik (1 – 99 Min.)
- Kindersicherung

### TECHNISCHE DATEN
- Gesamt-Anschlusswert: 7,2 kW
- Außenmaße (BxT): 598x518 mm
- Ausschnittmaße (BxT): 560x480 mm
- Einbauhöhe: 50 mm

### SONDERZUBEHÖR
- Passender Schutzboden SPI6051

■ **Aluminium gebürstet**
□ **Rahmenlos**

[1] Energieeffizienzklassen-Spektrum von A+++ bis D

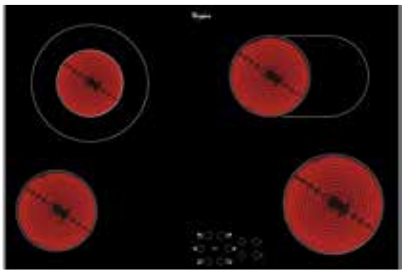

## AKT 8360 LX
**GLASKERAMIK-KOCHFELD (77 CM)**

**BAUART**
- Seitliche Rahmenapplikation
- Touch-Control-Steuerung

**KOCHZONEN**
- 4 SprintStar Kochzonen und Turbostufe, davon 1 DUO-ZweikreisKochzone, 1 Bräter-ZweikreisKochzone
- **Vorne links:** 14,5 cm Ø, 1200 Watt
- **Vorne rechts:** 18 cm Ø, 1700 Watt
- **Hinten links:** 12/21 cm Ø, 750/2100 Watt
- **Hinten rechts:** 14,5/25 Ø, 1000/1800 Watt

**AUSSTATTUNG UND KOMFORT**
- Digitalanzeige der eingestellten Leistung für jede Kochzone
- Timer für jede Kochzone mit Abschaltautomatik (1 – 99 Min.)
- 4-fach Restwärmeanzeige
- Kindersicherung

**TECHNISCHE DATEN**
- Gesamt-Anschlusswert: 6,8 kW
- Außenmaße (BxT): 770x510 mm
- Ausschnittmaße (BxT): 750x490 mm
- Einbauhöhe: 42 mm

77

**Seitliche Rahmenapplikation**

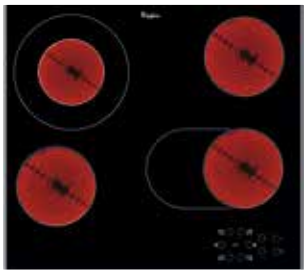

## AKT 8210 LX
**GLASKERAMIK-KOCHFELD (60 CM)**

**BAUART**
- Seitliche Rahmenapplikation
- Touch-Control-Steuerung

**KOCHZONEN**
- 4 Kochzonen und Turbostufe, davon 1 DUO-ZweikreisKochzone, 1 Bräter-ZweikreisKochzone
- **Vorne links:** 14,5 cm Ø, 1200 Watt
- **Vorne rechts:** 14,5/25 cm Ø, 1000/1800 Watt
- **Hinten links:** 12/21 cm Ø, 750/2100 Watt
- **Hinten rechts:** 14,5 cm Ø, 1200 Watt

**AUSSTATTUNG UND KOMFORT**
- Digitalanzeige der eingestellten Leistung für jede Kochzone
- 4-fach Restwärmeanzeige
- Kindersicherung

**TECHNISCHE DATEN**
- Gesamt-Anschlusswert: 6,3 kW
- Außenmaße (BxT): 580x510 mm
- Ausschnittmaße (BxT): 560x490 mm
- Einbauhöhe: 42 mm

60

**Seitliche Rahmenapplikation**

## AKP 733 IX
**EINBAU-HERD (65 L)**

### BETRIEBSART, FUNKTIONEN UND REGELUNG
- Multifunktions-Heißluftherd mit 8 Funktionen
- Vier Kochzonen, energiegeregelt
- Elektronik-Uhr
- PowerHeißluft – von Beginn an gleichmäßige Verteilung der heißen Luft
- Auftau-Funktion

### AUSSTATTUNG UND KOMFORT
- Edelstahl-Schalterblende
- Versenkbare Bedienknebel
- Bedienknebel silberfarben
- Vollglasinnentür, 2-fach verglast
- Garraum-Temperatur bis 250 °C
- Glatte Seitenwände

### ZUBEHÖR
- 1 Gitterrost
- 1 Backblech, emailliert
- 1 Fettpfanne

### ANSCHLUSS UND MASSE
- Energieeffizienzklasse A[1]
- Gesamtanschlusswert: 10,2 kW
- Länge des Anschlusskabels 90 cm
- Nischenmaße (HxBxT): 600x560x550 mm

### SONDERZUBEHÖR, GEGEN AUFPREIS
- 1-fach Teleskop-Auszug SLV 241

A

**Edelstahl**

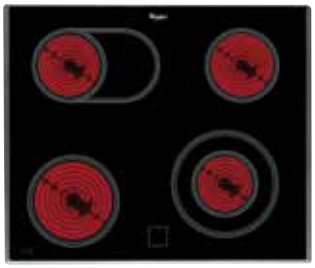

## AKT 157 IX
**GLASKERAMIK-KOCHFELD (60 CM)**

### BAUART
- Schmaler Edelstahl-Rahmen

### KOCHZONEN
- 4 SprintStar Kochzonen, davon 1 Bräter-ZweikreisKochzone, 1 DUO-ZweikreisKochzone
- **Vorne links:** 14,5 cm Ø, 1200 Watt
- **Vorne rechts:** 12/21 cm Ø, 750/2100 Watt
- **Hinten links:** 14,5/25 cm Ø, 1000/1800 Watt
- **Hinten rechts:** 14,5 cm Ø, 1200 Watt

### AUSSTATTUNG UND KOMFORT
- Sehr guter Ankochwirkungsgrad bei den SprintStar-Kochzonen

### TECHNISCHE DATEN
- Gesamt-Anschlusswert: 6,8 kW
- Außenmaße (BxT): 580x510 mm
- Ausschnittmaße (BxT): 560x490 mm
- Einbauhöhe: 42 mm

60

**Edelstahl-Rahmen**

[1] Energieeffizienzklassen-Spektrum von A+++ bis D

# Die Verbindung aus Leistung und Komfort.

### 6TH SENSE-STEUERUNG

Dank der intelligenten 6th Sense-Funktionalität von Whirlpool können Sie eine große Auswahl an Gerichten bis zur Perfektion kochen, ohne die Mikrowelle programmieren zu müssen. Das Energieniveau wird automatisch gewählt und permanent angepasst, um eine konstante Leistung und perfekte Ergebnisse zu erbringen.

### UNSCHLAGBAR KNUSPRIG

Einfach einzigartig, wie mit der Crisp-Funktion im Handumdrehen herrlich knusprige Gerichte gelingen. Die Multiwave-Technologie und Grillfunktion bringen die spezielle Crisp-Platte schnell auf Temperatur, um zum Beispiel Braten, tiefgekühlte Pizza, Omeletts oder Kuchen auch auf der Unterseite zu bräunen und perfekt knusprig zu backen.

### JET-DEFROST

Für außergewöhnlich schnelles, gleichmäßiges Auftauen ist Jet-Defrost die richtige Funktion. Wählen Sie einfach nur den Lebensmitteltyp aus, geben Sie das Gewicht ein und drücken Sie die Starttaste.

### 3D-TECHNOLOGIE

Das 3D-System perfektioniert die Kochleistungen ganz entscheidend. Neben der bewährten doppelten Mikrowellen-Einspeisung ermöglicht ein neu konzipierter Reflektor an der linken Garraumseite eine dreidimensionale, vollkommen gleichmäßige Wellenverteilung. Das Resultat: Die Kochergebnisse sind besser als je zuvor – sogar bei angehaltenem Drehteller.

### BROT-AUFTAU-FUNKTION

Bei der speziellen Brot-Auftau-Funktion reicht ein einziger Knopfdruck: Ihre Brötchen werden 3-mal schneller als im Backofen aufgebacken.* Herrlich knusprige und leckere Brötchen! Dank der Kombination aus der Geschwindigkeit der Jet-Defrost-Funktion und der exklusiven Crisp-Funktion von Whirlpool können Sie den Geschmack von leckerem, warmem Brot jederzeit genießen.

* Im Vergleich zu einem Backofen bei 180 °C Ober-/Unterhitze.

# AUSSTATTUNGSÜBERSICHT KOMPAKTGERÄTE

| Beschreibung | W7 MD440 NB | AMW 512/NB | AMW 439/NB | AVM 970/IX |
|---|---|---|---|---|
| Produktfarbe | schwarzes Glas | schwarzes Glas | schwarzes Glas | Edelstahl |
| Gerätekategorie | MWO Grill | MWO Grill | MWO Grill | MW und DA kombiniert |
| Display-Art | LCD Text/Symbole weiß | Text/Symbole weiß | Text/Symbole weiß | Text/Symbole weiß |
| Anzahl der Funktionen | | 8 | 7 | |
| Koch-Methoden | Mikrowelle, Grill, Crisp, Dampfgaren | Mikrowelle, Grill, Crisp | Mikrowelle, Grill, Crisp | Mikrowelle |
| 3D-System/Double Wave | • | • | - | • |
| Leistungsstufen | 7 | 8 | 4 | 4 |
| Mikrowellenleistung (W) | 1000 | 900 | 750 | 750 |
| Grill-Leistung (W) | 800 | 1600 | 700 | |
| Umluft (W) | | | | |
| Art des Grills | Quarz | Normal | Normal | |
| Maximale Temperatur bei Umluft (°C) | | | | |
| Türscharniere | unten | unten | links | links |
| Kindersicherung | • | • | • | • |
| **Kombinationen** | | | | |
| Grill + Mikrowelle | • | • | • | - |
| **Funktionen** | | | | |
| Crisp | - | • | • | - |
| Aufwärmen | • | • | | |
| Auftauen | • | • | • | • |
| Memory-Funktion | • | - | - | |
| **Rapid Funktionen** | | | | |
| Rapid-Start/Jet-Start | • | • | • | • |
| **Zubehör** | | | | |
| Crisp-Platte | 1 | 1 | 1 | |
| Grill-Rost | - | • | - | - |
| **Technische Daten und Maße** | | | | |
| Innenraumgröße (Liter) | 31 | 40 | 22 | 22 |
| Innenraummaterial | Edelstahl | Edelstahl | lackiert | lackiert |
| Glas-Drehteller Durchmesser Ø (cm) | 32.5 | 36 | 25 | 25 |
| Gesamtanschlusswert (W) | 2300 | 2800 | 1900 | 1500 |
| Einbauhöhe (mm) | 385 | 455 | 382 | 392 |
| Einbaubreite (mm) | 595 | 595 | 595 | 598 |
| Einbautiefe (mm) | 468 | 535 | 299 | 320 |

## W7 MD440 NB
**GRILL-MIKROWELLE (NISCHE 38)**

### BETRIEBSARTEN UND REGELUNG
- 7 Leistungsstufen
- Mikrowelle 1000 Watt
- Quarz-Grill 800 Watt
- Kombination Grill und Mikrowelle
- Besonders leichte Reinigung des Innenraums – dank cleverem **AutoClean-Programm**
- **Crisp-Funktion** – knusprige Gerichte in Rekordzeit
- Jet Start-Funktion
- 6th Sense Reheat
- Jet-Defrost Auftaufunktion

### AUSSTATTUNG UND KOMFORT
- **6th Sense**-Funktion
- LC-Display, Text und Symbole weiß
- 3D-System – für gleichmäßige Ergebnisse
- Bedienelemente oben, dadurch gesamte Breite des Garraums nutzbar
- Kindersicherung
- Nach unten zu öffnende Tür

### ZUBEHÖR
- 1 Crisp-Platte mit Griff

### ANSCHLUSS UND MASSE
- Zum Einbau in einen 60 cm breiten Hochschrank
- 31 l Garraum, Edelstahl
- Garraum-Innenabmessungen (HxBxT): 200x405x380 mm
- Länge des Anschlusskabels 135 cm
- Nischenmaße (HxBxT): 380x556x550 mm

■ **Schwarzes Glas**

## AMW 512/NB
**GRILL-MIKROWELLE (NISCHE 45)**

### BETRIEBSARTEN UND REGELUNG
- 8 Leistungsstufen
- Mikrowelle 900 Watt
- Grill 1600 Watt
- Kombination Grill und Mikrowelle
- **Crisp-Funktion** – knusprige Gerichte in Rekordzeit
- Jet Start-Funktion
- Reheat
- Jet-Defrost Auftaufunktion

### AUSSTATTUNG UND KOMFORT
- **6th Sense**-Funktion
- Elektronische **6th Sense**-Zeitschaltuhr von 0 – 90 Min.
- 3D-System – für gleichmäßige Ergebnisse
- Bedienelemente oben, dadurch gesamte Breite des Garraums nutzbar
- Kindersicherung
- Nach unten zu öffnende Tür

### ZUBEHÖR
- 1 Crisp-Platte mit Griff
- Grillrost

### ANSCHLUSS UND MASSE
- Zum Einbau in einen 60 cm breiten Hochschrank
- 40 l Garraum, Edelstahl
- Glasdrehteller 36 cm Ø
- Garraum-Innenabmessungen (HxBxT): 210x450x420 mm
- Nischenmaße (HxBxT): 450x560x550 mm

■ **Schwarzes Glas**

## AMW 439/NB
**GRILL-MIKROWELLE (NISCHE 36)**

### BETRIEBSARTEN UND REGELUNG
- 4 Leistungsstufen
- Mikrowelle 750 Watt
- Quartz-Grill 700 Watt
- Kombination Grill und Mikrowelle
- **Crisp-Funktion** – knusprige Gerichte in Rekordzeit
- Jet Start-Funktion
- Jet-Defrost Auftaufunktion

### AUSSTATTUNG UND KOMFORT
- Elektronische Zeitschaltuhr von 0 – 90 Min.
- Bedienelemente oben, dadurch gesamte Breite des Garraums nutzbar
- Kindersicherung
- Türanschlag links

### ZUBEHÖR
- 1 Crisp-Platte mit Griff

### ALS SONDERZUBEHÖR LIEFERBAR
- Montagesatz AVM 105 IX für den Einbau im Hochschrank (gegen Aufpreis)

### ANSCHLUSS UND MASSE
- Zum Einbau in einen 60 cm breiten Oberschrank und Hochschrank
- 22 l Garraum, lackiert
- Glasdrehteller 25 cm Ø
- Garraum-Innenabmessungen (HxBxT): 187x370x290 mm
- Länge des Anschlusskabels 135 cm
- Nischenmaße (HxBxT): 362x560x300 mm

■ **Schwarzes Glas**

## WD 180 SW
**WÄRMESCHUBLADE**

### AUSSTATTUNG UND KOMFORT
- Stufenlose Temperaturregelung von 40 °C – 80 °C (innenliegender Drehschalter)
- Einfaches Öffnen per Fingerdruck mit „push-push" Öffnungssystem
- Zum praktischen Aufbewahren oder Vorwärmen von z. B. Tellern und Tassen
- Maximale Anzahl an Espresso Tassen: 80
- Maximale Telleranzahl (Ø26 cm): 20
- Warmhaltefunktion

### ANSCHLUSS UND MASSE
- Anschlusswert: 400 W
- Anschlusskabellänge: 110 cm
- Innenraumvolumen: 20 l
- Nischenmaße (HxBxT): 134,5x560x550 mm
- Geräteabmessungen (HxBxT): 141,5x595x526 mm

■ **Schwarzes Glas**

## AVM 970/IX
**MIKROWELLEN-DUNSTABZUGSHAUBEN-KOMBINATION**

### BETRIEBSARTEN UND REGELUNG
- Mikrowellen-Dunstabzug-Kombinationsgerät
- 4 Leistungsstufen
- Mikrowelle 750 Watt
- Jet Start-Funktion
- Auftaustufe

### AUSSTATTUNG UND KOMFORT
- Elektronischer Timer, Text und Symbole weiß
- 3D-System – für gleichmäßige Ergebnisse
- 24-Stunden LED-Tageszeitanzeige
- Bedienelemente oben, dadurch gesamte Breite des Garraums nutzbar
- Kurzzeitwecker
- Kindersicherung
- Türanschlag links
- **Nur für Umluftbetrieb geeignet**
- LED Beleuchtung
- 3 Gebläsestufen
- Metallfilter-Kassetten
- Elektronische Zeitschaltuhr

### ANSCHLUSS UND MASSE
- Zur Montage über einem Elektro- oder Gaskochfeld zwischen zwei Oberschränken als Wandmontage
- 22 l Garraum, lackiert
- Garraum-Innenabmessungen (HxBxT): 187x370x290 mm
- Länge des Anschlusskabels 90 cm
- Nischenmaße (HxBxT): 570x600x322 mm

■ **Edelstahl**

# Ein Hauch von Frische in Ihrer Küche.

**DIE RICHTIGE FÜR JEDE KÜCHE**

Das Whirlpool Sortiment umfasst eine große Auswahl von Dunstabzugshauben mit Umluft- oder Abluftbetrieb, die sich perfekt in jede Küchenumgebung einfügen. Bei der Installation Ihrer Dunstabzugshaube sollten Sie den Hinweisen zur Installation und Inbetriebnahme genauestens folgen, um beste Leistung zu erzielen und ein Höchstmaß an Dunst und Gerüchen zu eliminieren.

**HAUBENTYPEN**

Dunstabzugshauben von Whirlpool gibt es in den verschiedensten Bauformen. Als Flachschirmhaube zum Einbau zwischen oder in Oberschränken, als Inselhaube zur freien Montage über einer Kochinsel oder als Designhaube zur Montage an der Wand. Whirlpool bietet für jeden Anspruch die passende Lösung.

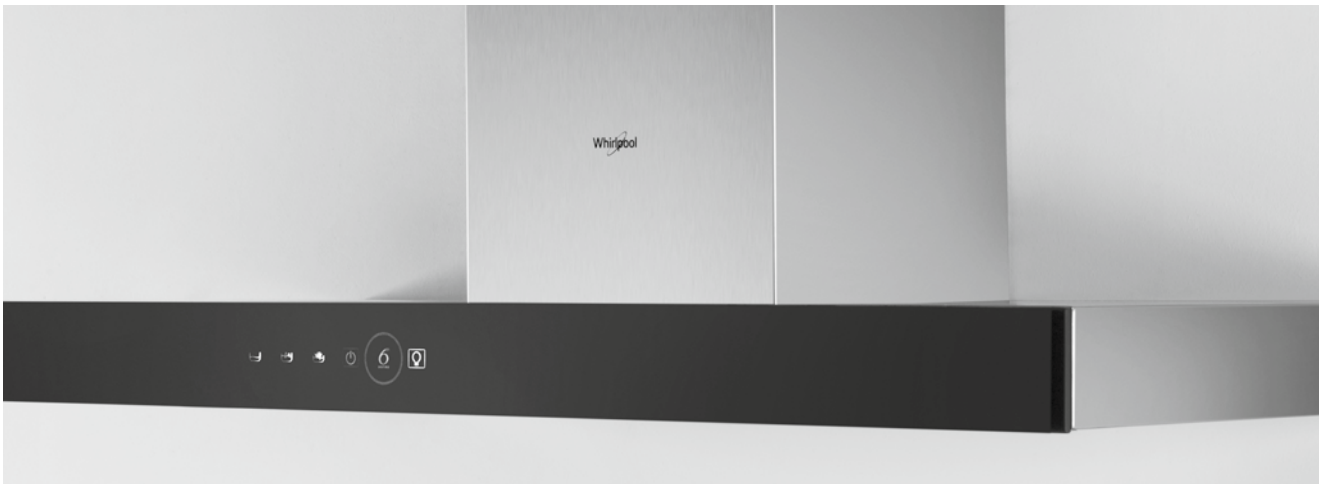


### KEINE GERÜCHE

Unabhängig davon was Sie kochen, die Dunstabzugshauben von Whirlpool garantieren dank ihrer herausragenden Technik eine saubere Luft und verhindern so unliebsame Geruchsbelästigung.

### LICHTSYSTEME

Mit ihrem hellen, warmen Licht leuchten Whirlpool Dunstabzugshauben das komplette Kochfeld gleichmäßig aus, damit Sie bei der Zubereitung Ihrer Speisen alles optimal im Blick behalten. Die LED-Lampen sind besonders effizient, da sie Schatten auf dem Kochfeld vermeiden und dabei nicht nur bis zu 90 % Strom sparen, sondern auch rund zehnmal länger halten als herkömmliche Lampen.

### INSTALLATION VON DUNSTABZUGSHAUBEN MIT UMLUFT ODER ABLUFT

Whirlpool Dunstabzugshauben mit Abluft sind extrem effektiv, da sie bis zu 100 % aller Gerüche entfernen. Es ist jedoch ein Durchlass nach draußen erforderlich, um die angesaugte Luft abzuleiten. Dunstabzugshauben mit Umluft ermöglichen es hingegen, Gerüche und Dämpfe zu recyceln und als saubere Luft zurück in die Küchenumgebung abzugeben. Darüber hinaus lassen sie sich beliebig im Raum platzieren.

### EIN PAAR EINFACHE REGELN ZUM EINBAU

- Die Dunstabzugshaube muss mittig über dem Kochfeld montiert werden.
- Der Mindestabstand zwischen Dunstabzugshaube und Kochfläche beträgt je nach Haubentyp meist mindestens 65 cm bei elektrischen Kochfeldern und 70 cm bei Gaskochfeldern (es wird dringend empfohlen, den Maximalabstand von 75 cm nicht zu überschreiten).
- Das Abluftrohr muss zum Anschlussstück an der Haube passen und denselben Durchmesser haben (ein Verschieben des Rohrs oder Umleiten des Luftflusses kann zu Effizienzverlust führen, der dann durch eine höhere Leistungsstufe beim Betrieb der Haube kompensiert werden muss).

### FORMEL ZUR BERECHNUNG DER ABZUGSLEISTUNG

Um maximale Ergebnisse sicherstellen zu können, muss die Leistung der Dunstabzugshaube zehnmal so hoch sein wie das Volumen der Küche. Die Formel hierzu lautet wie folgt:
(Breite x Länge x Höhe) x 10 Luftaustausch/Stunde = Abzugsleistung.

### ENERGIEVERBRAUCHSKENNZEICHNUNG

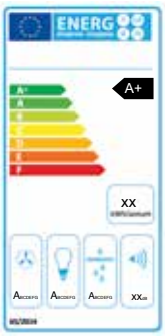


Seit dem 1. Januar 2015 gilt für Dunstabzugshauben eine Energieverbrauchskennzeichnung. Dabei müssen Daten wie die „fluiddynamische Effizienz“, der „Fettabscheidegrad“, der Geräuschpegel und die Effizienz der Beleuchtung angegeben werden. Die fluiddynamische Effizienz bezeichnet den Energieverbrauch, der für den Abtransport der Abluft benötigt wird. Der Fettabscheidegrad bezeichnet, wie effizient der Fettfilter die Verunreinigungen aus den Kochdünsten herausfiltert.

# AUSSTATTUNGSÜBERSICHT DUNSTABZUGSHAUBEN

| Beschreibung | WVS 93F LT K | AKR 808 BK | AKR 039 G BL | AKR 038 G BL | AKR 759/1 IX | WHBS 63 F LE X | AKR 473/1 IX | AKR 747 IX/1 |
|---|---|---|---|---|---|---|---|---|
| Produktfarbe | schwarzes Glas | schwarzes Glas | schwarzes Glas | schwarzes Glas | Edelstahl | Edelstahl | Edelstahl | grau |
| Bauart | Wandesse | Wandesse | Wandesse | Wandesse | Wandesse | Wandesse | Flachschirm | Flachschirm |
| Abluft/Umluft | •/• | •/• | •/• | •/• | •/• | •/• | •/• | •/• |
| **Ausstattung** | | | | | | | | |
| Randabsaugung | • | • | • | • | - | - | - | - |
| Anzahl Leistungsstufen | 7 | 3 | 3 | 3 | 4 | 4 | 3 | 3 |
| Booster | • | • | • | • | • | • | • | - |
| Art der Steuerelemente | Touch-Control | Touch-Control | Touch-Control | Touch-Control | Touch-Control | Kurzhubtaste | Touch-Control | Kurzhubtaste |
| Timer mit automatischer Abschaltung | - | - | - | - | • | - | - | - |
| Kontrolllampe | • | • | - | - | - | - | - | - |
| Fettfiltersättigungsanzeige | • | • | - | - | - | • | - | - |
| **Abluft-Eigenschaften** | | | | | | | | |
| Abluft – min. Gebläseleistung $m^3/h$ | 250 | 416 | 464 | 464 | 304 | 105 | 288 | 272 |
| Abluft – max. Gebläseleistung $m^3/h$ | 420 | 603 | 625 | 625 | 581 | 432 | 609 | 400 |
| Abluft – Boost Gebläseleistung $m^3/h$ | 735 | 779 | 713 | 713 | 713 | 713 | 735 | |
| Abluft – Geräuschpegel in dB(A) Minimum | 32 | 53 | 62 | 58 | 52 | 35 | 50 | 60 |
| Abluft – Geräuschpegel in dB(A) Maximum | 55 | 62 | 68 | 59 | 62 | 60 | 66 | 70 |
| **Klassifizierung** | | | | | | | | |
| Energieeffizienzklasse[1] | B | A+ | B | B | B | B | B | C |
| Fluiddynamische Effizienzklasse | A | A | B | B | B | B | B | D |
| Beleuchtungseffizienzklasse | A | A | A | A | A | A | A | D |
| Fettabscheidegradklasse | C | D | E | E | C | C | C | C |
| Jahresenergieverbrauch (kWh) | 67 | 41,8 | 82,3 | 82,3 | 79,7 | 63,7 | 72,1 | 55,3 |
| **Abmessungen** | | | | | | | | |
| Gesamte Gerätehöhe incl. Kamin max. (mm) | 1486 | 1465 | 1030 | 1030 | 1147 | 1148 | | |
| Breite | 898 | 798 | 798 | 598 | 898 | 598 | 898 | 598 |
| Tiefe eingeschoben | 354 | 345 | 326 | 326 | 450 | 450 | 280 | 300 |
| Tiefe voll ausgezogen | | | | | | | | 455 |
| Höhe der Frontblende (mm) | | | | | | 61 | | 40 |
| Mindestabstand zwischen Haube und Elektroherd (mm) | 450 | 400 | 550 | 550 | 500 | 500 | 500 | 600 |
| Mindestabstand zwischen Haube und Gas-Kochfeld (mm) | 600 | 650 | 700 | 700 | 600 | 650 | 650 | 700 |
| **Elektrischer Anschluss** | | | | | | | | |
| Spannung (V) | 220 – 240 | 220 – 240 | 220 – 240 | 220 – 240 | 220 – 240 | 220 – 240 | 220 – 240 | 220 – 240 |
| Frequenz (Hz) | 50 – 60 | 50 – 60 | 50 – 60 | 50 – 60 | 50 – 60 | 50 – 60 | 50 – 60 | 50 – 60 |
| Gesamtanschluß (W) | 257 | 408 | 272 | 272 | 265 | 255 | 265 | 121 |
| Gesamtleistung aller Motoren (W) | 250 | 310 | 270 | 270 | 260 | 250 | 260 | 115 |
| **Beleuchtung** | | | | | | | | |
| Art der Beleuchtung | LED | LED | LED | LED | LED | LED | LED | LED |
| Anzahl der Leuchten | 1 | 2 | 2 | 2 | 2 | 2 | 2 | 2 |
| Beleuchtung in Watt je Leuchtmittel | 7 | 2,5 | 1 | 1 | 2,5 | 2,5 | 5 | 3 |
| **Zubehör** | | | | | | | | |
| Anzahl Fettfilter | 1 | 1 | 1 | 1 | 3 | 2 | 2 | 2 |
| Material Fettfilter | Aluminium | Aluminium | Aluminium | Aluminium | Aluminium | Aluminium | Edelstahl | Aluminium |
| waschbarer Fettfilter | • | • | • | • | • | • | • | • |
| **Sonderzubehör** | | | | | | | | |
| Bezeichnung Aktivkohlefilter | AMC 072 | AMC 072 | AMC 072 | AMC 072 | AMC 027 | AMC 027 | AMC 072 | AKB 000 |
| Anzahl Kohlefilter | 2 | 2 | 2 | 2 | 1 | 1 | 2 | 2 |

[1] Energieeffizienzklassen-Spektrum von A+++ bis D

## WVS 93F LT K

**KOPFFREI-DUNSTABZUGSHAUBE (WAND/90 CM)**

### BAUFORM

- Wandesse aus hochwertigem schwarzem Glas zur Montage direkt an die Wand
- Für Abluft- und Umluftbetrieb geeignet
- Kamin aus Aluminium

### AUSSTATTUNG UND KOMFORT

- Besonders effizient, geräuscharm und reinigungsfreundlich durch Randabsaugung
- Besonders energieeffizient dank bürstenlosem Motor
- 1 leistungsstarker Lüftermotor, 7 Leistungsstufen inkl. Intensiv-Stufe
- Steuerung über Touch-Control
- Kochstellenbeleuchtung LED, 1x7 Watt
- Filtersättigungsanzeige mittels LED

### ZUBEHÖR

- 1 Aluminium-Fettfilter, auswaschbar
- 2 Aktivkohlefilter für den Umluftbetrieb
- Montage- und Befestigungsmaterial, inkl. Schacht

### ALS SONDERZUBEHÖR LIEFERBAR

- Aktivkohlefilter für den Umluftbetrieb AMC 072

### TECHNISCHE DATEN

- Energieeffizienzklasse B[1]
- Jahresenergieverbrauch: 67 kWh
- Gebläseleistung im Abluftbetrieb: **max. Normalstufe 420 m³/h, Intensivstufe 735 m³/h**
- Betriebsgeräusch im Abluftbetrieb: min. 32 – max. 68 dB(A)
- Abluftstutzen Ø 150 mm
- Gesamte Gerätehöhe (inkl. ausziehbarem Schacht) von 1050 bis 1486 mm
- Außenmaße (HxBxT): 1050x898x354 mm

**Mindestabstand zum Elektrokochfeld 450 mm**
**Mindestabstand zum Gaskochfeld 600 mm**

■ **Schwarzes Glas**

## AKR 808 BK

**KOPFFREI-DUNSTABZUGSHAUBE (WAND/80 CM)**

### BAUFORM

- Wandesse aus hochwertigem schwarzem Glas zur Montage direkt an die Wand
- Für Abluft- und Umluftbetrieb geeignet

### AUSSTATTUNG UND KOMFORT

- Besonders effizient, geräuscharm und reinigungsfreundlich durch Randabsaugung
- 1 leistungsstarker Lüftermotor, 3 Leistungsstufen inkl. Intensiv-Stufe
- Steuerung über Touch-Control
- Kochstellenbeleuchtung LED, 2x2,5 Watt
- Filtersättigungsanzeige mittels LED
- **Kondensationsschutz** – verhindert die Bildung von Kondensation auf der Oberfläche der Dunstabzugshaube

### ZUBEHÖR

- 1 Aluminium-Fettfilter, auswaschbar
- Rückstauklappe für Abluftbetrieb
- Montage- und Befestigungsmaterial, inkl. Schacht

### ALS SONDERZUBEHÖR LIEFERBAR

- Aktivkohlefilter für den Umluftbetrieb AMC 072

### TECHNISCHE DATEN

- Energieeffizienzklasse A+[1]
- Jahresenergieverbrauch: 41,8 kWh
- Gebläseleistung im Abluftbetrieb: **max. Normalstufe 603 m³/h, Intensivstufe 779 m³/h**
- Betriebsgeräusch im Abluftbetrieb: min. 53 – max. 68 dB(A)
- Abluftstutzen Ø 150 mm
- Gesamte Gerätehöhe (inkl. ausziehbarem Schacht) von 1035 bis 1465 mm
- Außenmaße (HxBxT): 1035x798x345 mm

**Mindestabstand zum Elektrokochfeld 400 mm**
**Mindestabstand zum Gaskochfeld 650 mm**

■ **Schwarzes Glas**

[1] Energieeffizienzklassen-Spektrum von A+++ bis D

## AKR 039 G BL
**DUNSTABZUGSHAUBE (WAND/80 CM)**

### BAUFORM
- Wandesse aus hochwertigem schwarzem Glas zur Montage direkt an die Wand
- Für Abluft- und Umluftbetrieb geeignet
- Kamin schwarz lackiert

### AUSSTATTUNG UND KOMFORT
- Besonders effizient, geräuscharm und reinigungsfreundlich durch Randabsaugung
- 1 leistungsstarker Lüftermotor, 3 Leistungsstufen inkl. Intensiv-Stufe
- Steuerung über Touch-Control
- Kochstellenbeleuchtung LED, 2x1 Watt

### ZUBEHÖR
- 1 Aluminium-Fettfilter, auswaschbar
- Montage- und Befestigungsmaterial, inkl. Schacht

### ALS SONDERZUBEHÖR LIEFERBAR
- Aktivkohlefilter für den Umluftbetrieb AMC 072

### TECHNISCHE DATEN
- Energieeffizienzklasse B[1]
- Jahresenergieverbrauch: 82,3 kWh
- Gebläseleistung im Abluftbetrieb: **max. Normalstufe 625 m³/h, Intensivstufe 713 m³/h**
- Betriebsgeräusch im Abluftbetrieb: min. 62 – max. 70 dB(A)
- Abluftstutzen Ø 150 mm
- Gesamte Gerätehöhe (inkl. ausziehbarem Schacht) von 775 bis 1030 mm
- Außenmaße (HxBxT): 775x798x326 mm

**Mindestabstand zum Elektrokochfeld 550 mm**
**Mindestabstand zum Gaskochfeld 700 mm**

■ **Schwarzes Glas**

## AKR 038 G BL
**DUNSTABZUGSHAUBE (WAND/60 CM)**

### BAUFORM
- Wandesse aus hochwertigem schwarzem Glas zur Montage direkt an die Wand
- Für Abluft- und Umluftbetrieb geeignet
- Kamin schwarz lackiert

### AUSSTATTUNG UND KOMFORT
- Besonders effizient, geräuscharm und reinigungsfreundlich durch Randabsaugung
- 1 leistungsstarker Lüftermotor, 3 Leistungsstufen inkl. Intensiv-Stufe
- Steuerung über Touch-Control
- Kochstellenbeleuchtung LED, 2x1 Watt

### ZUBEHÖR
- 1 Aluminium-Fettfilter, auswaschbar
- Rückstauklappe für Abluftbetrieb
- Montage- und Befestigungsmaterial, inkl. Schacht

### ALS SONDERZUBEHÖR LIEFERBAR
- Aktivkohlefilter für den Umluftbetrieb AMC 072

### TECHNISCHE DATEN
- Energieeffizienzklasse B[1]
- Jahresenergieverbrauch: 82,3 kWh
- Gebläseleistung im Abluftbetrieb: max. Normalstufe **625 m³/h, Intensivstufe 713 m³/h**
- Betriebsgeräusch im Abluftbetrieb: min. 58 – max. 66 dB(A)
- Abluftstutzen Ø 150 mm
- Gesamte Gerätehöhe (inkl. ausziehbarem Schacht) von 775 bis 1030 mm
- Außenmaße (HxBxT): 775x598x326 mm

**Mindestabstand zum Elektrokochfeld 550 mm**
**Mindestabstand zum Gaskochfeld 700 mm**

■ **Schwarzes Glas**

## AKR 759/1 IX
**DUNSTABZUGSHAUBE (WAND/90 CM)**

### BAUFORM
- Wandesse aus hochwertigem Edelstahl zur Montage direkt an die Wand
- Für Abluft- und Umluftbetrieb geeignet
- Edelstahl-Kamin

### AUSSTATTUNG UND KOMFORT
- **6th Sense** sensorgesteuerter Gebläsebetrieb
- 1 leistungsstarker Lüftermotor, 4 Leistungsstufen inkl. Intensiv-Stufe
- Steuerung über Touch-Control
- Kochstellenbeleuchtung LED, 2x2,5 Watt
- Timer mit automatischer Abschaltung

### ZUBEHÖR
- 3 Aluminium-Fettfilter, auswaschbar
- Rückstauklappe für Abluftbetrieb
- Montage- und Befestigungsmaterial, inkl. Schacht

### ALS SONDERZUBEHÖR LIEFERBAR
- Aktivkohlefilter für den Umluftbetrieb AMC 027

### TECHNISCHE DATEN
- Energieeffizienzklasse B[1]
- Jahresenergieverbrauch: 79,7 kWh
- Gebläseleistung im Abluftbetrieb: **max. Normalstufe 581 m³/h, Intensivstufe 713 m³/h**
- Betriebsgeräusch im Abluftbetrieb: min. 52 – max. 74 dB(A)
- Abluftstutzen Ø 150 mm
- Gesamte Gerätehöhe (inkl. ausziehbarem Schacht) von 619 bis 1147 mm
- Außenmaße (HxBxT): 619x898x450 mm

**Mindestabstand zum Elektrokochfeld 500 mm**
**Mindestabstand zum Gaskochfeld 600 mm**

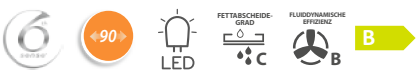


■ **Edelstahl**

[1] Energieeffizienzklassen-Spektrum von A+++ bis D

## WHBS 63 F LE X
**DUNSTABZUGSHAUBE (WAND/60 CM)**

### BAUFORM
- Wandesse aus hochwertigem Edelstahl zur Montage direkt an die Wand
- Für Abluft- und Umluftbetrieb geeignet
- Edelstahl-Kamin

### AUSSTATTUNG UND KOMFORT
- 1 leistungsstarker Lüftermotor, 4 Leistungsstufen inkl. Intensiv-Stufe
- Steuerung über Kurzhubtaste
- Kochstellenbeleuchtung LED, 2x2,5 Watt
- Filtersättigungsanzeige mittels LED

### ZUBEHÖR
- 2 Aluminium-Fettfilter, auswaschbar
- Rückstauklappe für Abluftbetrieb
- Montage- und Befestigungsmaterial, inkl. Schacht

### ALS SONDERZUBEHÖR LIEFERBAR
- Aktivkohlefilter für den Umluftbetrieb AMC 027

### TECHNISCHE DATEN
- Energieeffizienzklasse B[1]
- Jahresenergieverbrauch: 63,7 kWh
- Gebläseleistung im Abluftbetrieb: **max. Normalstufe 432 m³/h, Intensivstufe 713 m³/h**
- Betriebsgeräusch im Abluftbetrieb: min. 35 – max. 72 dB(A)
- Abluftstutzen Ø 150 mm
- Gesamte Gerätehöhe (inkl. ausziehbarem Schacht) von 707 bis 1148 mm
- Außenmaße (HxBxT): 707x598x450 mm

**Mindestabstand zum Elektrokochfeld 500 mm**
**Mindestabstand zum Gaskochfeld 650 mm**

**Edelstahl**

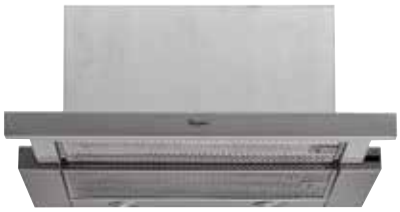

## AKR 473/1 IX
**DUNSTABZUGSHAUBE (FLACHSCHIRM/90 CM)**

### BAUFORM
- Flachschirmhaube, zum Einbau in einen Flachschirmhauben-Oberschrank
- Für Abluft- und Umluftbetrieb geeignet

### AUSSTATTUNG UND KOMFORT
- 1 leistungsstarker Lüftermotor, 3 Leistungsstufen inkl. Intensiv-Stufe
- Steuerung über Kurzhubtaste
- Kochstellenbeleuchtung LED, 2x2,5 Watt
- Timer mit automatischer Abschaltung

### ZUBEHÖR
- 2 Edelstahl-Fettfilter, auswaschbar
- Dekorblende beiliegend
- Rückstauklappe für Abluftbetrieb
- Montage- und Befestigungsmaterial

### ALS SONDERZUBEHÖR LIEFERBAR
- Aktivkohlefilter für den Umluftbetrieb AMC 946

### TECHNISCHE DATEN
- Energieeffizienzklasse B[1]
- Jahresenergieverbrauch: 72,1 kWh
- Gebläseleistung im Abluftbetrieb: **max. Normalstufe 603 m³/h, Intensivstufe 735 m³/h**
- Betriebsgeräusch im Abluftbetrieb: min. 50 – max. 71 dB(A)
- Abluftstutzen Ø 150 mm
- Außenmaße (HxBxT): 301x898x280 mm

**Mindestabstand zum Elektrokochfeld 500 mm**
**Mindestabstand zum Gaskochfeld 650 mm**

**Edelstahl**

## AKR 747 IX/1
**DUNSTABZUGSHAUBE (FLACHSCHIRM/60 CM)**

### BAUFORM
- Flachschirmhaube, zum Einbau in einen Flachschirmhauben-Oberschrank
- Für Abluft- und Umluftbetrieb geeignet

### AUSSTATTUNG UND KOMFORT
- 1 leistungsstarker Lüftermotor, 3 Leistungsstufen
- Steuerung über Kurzhubtaste
- Kochstellenbeleuchtung LED, 2x3 Watt

### ZUBEHÖR
- 2 Aluminium-Fettfilter, auswaschbar
- Rückstauklappe für Abluftbetrieb
- Montage- und Befestigungsmaterial

### ALS SONDERZUBEHÖR LIEFERBAR
- Aktivkohlefilter für den Umluftbetrieb AKB 000

### TECHNISCHE DATEN
- Energieeffizienzklasse C[1]
- Jahresenergieverbrauch: 55,3 kWh
- Gebläseleistung im Abluftbetrieb: **max. Normalstufe 400 m³/h**
- Betriebsgeräusch im Abluftbetrieb: min. 60 – max. 70 dB(A)
- Abluftstutzen Ø 120 mm
- Außenmaße (HxBxT): 180x598x300 mm

**Mindestabstand zum Elektrokochfeld 600 mm**
**Mindestabstand zum Gaskochfeld 700 mm**

**Edelstahl**

[1] Energieeffizienzklassen-Spektrum von A+++ bis D

# Innovation für mehr Frische.

**6TH SENSE-TECHNOLOGIE**

Die 6th Sense-Technologie ist das Herzstück des Whirlpool Kühlbereichs. Diese bietet intelligente Lebensmittelerhaltung und reduziert deutlich Speiseabfälle. Dank des 6th Sense-Sensors im Innenraum des Kühlteiles wird die Temperatur bis zu fünfmal schneller wieder hergestellt und über das praktische Display im Innenraum können Sie die aktuelle Temperatur einfach einstellen und ablesen.

### 6TH SENSE-FRESH CONTROL

Mit der innovativen 6th Sense FreshControl-Technologie bleiben Vitamine und Nährstoffe Ihrer Lebensmittel bestmöglich erhalten. 6th Sense FreshControl kontrolliert und regelt Feuchtigkeit und Temperatur im gesamten Kühlraum und schafft ideale Lagerbedingungen für Lebensmittel – sogar Obst und Gemüse kann im gesamten Kühlraum aufbewahrt werden und muss nicht in die Gemüseschublade – für maximale Frische, überall.

### ENERGIEEFFIZIENZ A++

Kühl- und Gefriergeräte von Whirlpool bringen gute Leistung bei energiesparender Arbeitsweise. Mit der Energieeffizienzklasse A++ sind die Geräte bis zu 40 %** und Geräte mit Energieeffizienzklasse A+ bis zu 20 %** sparsamer als Vergleichsmodelle der Klasse A.

### LED-BELEUCHTUNG

Das LED-Beleuchtungssystem bringt neues Licht in den Kühl-Innenraum. Die Ausleuchtung ist gleichmäßiger bei weniger Stromverbrauch, da LED Lampen effizienter arbeiten als herkömmliche Glühbirnen.

### INTELLIGENTE ABLAGEN

Nutzen Sie den Innenraum Ihres Gerätes dank optimal durchdachter Aufteilung der Ablageflächen und -fächer bestmöglich aus. So finden alle Ihre Lebensmittel, aber auch Getränke, genügend Platz.

* Im Vergleich zu Modellen ohne 6th Sense-Technologie.
** Bezogen auf den Grenzwert zu Energieeffizienzklasse A.

# AUSSTATTUNGSÜBERSICHT KÜHLGERÄTE

| Beschreibung | ART 9813/A++SFS | ART 8912/A++SF | ART 895/A++/NF | ART 890/A++/NF | ART 8810/A++SF | ART 7811/A+ | ARG 18081 A++ |
|---|---|---|---|---|---|---|---|
| Typ | Kühl-/Gefrier-kombination | Kühl-/Gefrier-kombination | Kühl-/Gefrier-kombination | Kühl-/Gefrier-kombination | Kühl-/Gefrier-kombination | Kühl-/Gefrier-kombination | Kühlschrank |
| Art des Geräts | Einbau | Einbau | Einbau | Einbau | Einbau | Einbau | Einbau |
| Produktfarbe | weiß | weiß | weiß | weiß | weiß | weiß | weiß |
| Energieeffizienzklasse[1] | A++ | A++ | A++ | A++ | A++ | A+ | A++ |
| **Komfort** | | | | | | | |
| Art der Steuerelemente | elektronisch | elektronisch | elektronisch | elektronisch | elektronisch | elektronisch | elektronisch |
| **Ausstattung Kühlteil** | | | | | | | |
| Nutzinhalt Kühlteil (Liter) | 227 | 188 | 195 | 201 | 194 | 194 | 314 |
| FreshControl | • | • | • | • | • | • | • |
| Superkühlfunktion | • | - | • | - | • | • | - |
| Abtauautomatik | • | • | • | • | • | • | • |
| Urlaubs-Spar-Funktion | - | • | - | • | • | - | - |
| Anzahl Sicherheitsglas-Ablagen | 5 | 4 | 4 | 5 | 5 | 5 | 6 |
| davon verstellbare Sicherheitsglas-Ablagen | 4 | 3 | 3 | 4 | 4 | 4 | 5 |
| Flaschenablage | • | - | - | - | • | • | • |
| Anzahl der Türfächer | 4 | 3 | 4 | 4 | 3 | 3 | 5 |
| Obst-und Gemüseschubladen | 1 | 2 | 1 | 1 | 1 | 1 | 2 |
| 0° C Zone | - | • | • | - | - | - | - |
| Schubladen-System | Auf Führungs-schienen | Auf Führungs-schienen | | | | | Auf Auszügen |
| **Ausstattung Gefrierteil** | | | | | | | |
| Nutzinhalt Gefrierteil (Liter) | 79 | 79 | 63 | 63 | 79 | 79 | |
| Sensor-Technologie | • | • | - | • | • | • | - |
| Stern-Kennzeichnung | 4 | 4 | 4 | 4 | 4 | 4 | |
| Abtau-System | StopFrost | StopFrost | NoFrost | NoFrost | StopFrost | manuelles Abtauen | |
| Gefrier-Funktion | | | Schnellgefrieren | Schnellgefrieren | Schnellgefrieren | | |
| Temperatur für das Gefrierfach einstellbar | - | • | • | • | • | - | - |
| Anzahl der Gefrierschubladen (inkl. XXL-Boxen) | 3 | 3 | 3 | 3 | 3 | 3 | |
| Alarm bei offener Tür (akustisch/optisch) | | | Akustisch | Akustisch | Beides | | Beides |
| Warnsignal bei Störungen (akustisch/optisch) | Optisch | Beides | Akustisch | Akustisch | | Optisch | |
| Lagerzeit bei Stromausfall (in Stunden) | 19 | 19 | 16 | 16 | 19 | 19 | |
| Gefriervermögen/24 Stunden (in kg) | 3,5 | 6 | 9 | 9 | 6 | 4 | |
| **Technische Daten und Maße** | | | | | | | |
| Nutzinhalt gesamt (Liter) | 306 | 267 | 258 | 264 | 273 | 273 | 314 |
| Scharnier-Typ | Setmo | Schlepptür | Schlepptür | Schlepptür | Schlepptür | Schlepptür | Schlepptür |
| Türanschlag | rechts, wechselbar | rechts, wechselbar | rechts, wechselbar | rechts, wechselbar | rechts, wechselbar | rechts, wechselbar | rechts, wechselbar |
| integrierbar | • | • | - | • | • | • | • |
| Länge des Anschlusskabels (in cm) | 245 | 245 | 245 | 245 | 245 | 245 | 245 |
| Lautstärke (dB (A) re 1 pW) | 35 | 35 | 38 | 38 | 35 | 35 | 34 |
| Jahresenergieverbrauch (kWh) | 246 | 231 | 231 | 233 | 233 | 298 | 115 |
| Gerätehöhe (mm) | 1935 | 1770 | 1770 | 1770 | 1770 | 1770 | 1771 |
| Gerätebreite (mm) | 540 | 540 | 540 | 540 | 540 | 540 | 540 |
| Gerätetiefe (mm) | 550 | 545 | 545 | 545 | 545 | 545 | 545 |

[1] Energieeffizienzklassen-Spektrum von A+++ bis D

# AUSSTATTUNGSÜBERSICHT KÜHLGERÄTE

| Beschreibung | ARG 18481 A++ SF | ARG 8161 A++ | ARG 8151 A++ | ARG 8621/A++ S | ARG 852/A++ S | ARG 9472 A++ S | ARG 9072 A++ S |
|---|---|---|---|---|---|---|---|
| Typ | Kühlschrank mit Gefrierfach | Kühlschrank mit Gefrierfach | Kühlschrank | Kühlschrank mit Gefrierfach | Kühlschrank | Kühlschrank mit Gefrierfach | Kühlschrank |
| Art des Geräts | Einbau | Einbau | Einbau | Einbau | Einbau | Einbau | Einbau |
| Produktfarbe | weiß | weiß | weiß | weiß | weiß | weiß | weiß |
| Energieeffizienzklasse[1] | A++ | A++ | A++ | A++ | A++ | A++ | A++ |
| **Komfort** | | | | | | | |
| Art der Steuerelemente | elektronisch | elektronisch | elektronisch | elektronisch | elektronisch | elektronisch | elektronisch |
| **Ausstattung Kühlteil** | | | | | | | |
| Nutzinhalt Kühlteil (Liter) | 262 | 186 | 241 | 171 | 209 | 102 | 136 |
| FreshControl | • | - | - | - | - | - | - |
| Superkühlfunktion | - | - | - | - | - | - | - |
| Abtauautomatik | • | • | • | • | • | • | • |
| Urlaubs-Spar-Funktion | - | - | - | - | - | - | - |
| Anzahl der Ablagen aus Sicherheitsglas | 5 | 3 | 5 | 4 | 5 | 2 | 3 |
| Anzahl verstellbarer Ablagen aus Sicherheitsglas | 4 | 2 | 4 | 3 | 4 | 1 | 2 |
| Flaschenablage | • | - | - | • | • | - | - |
| Anzahl der Türfächer | 5 | 3 | 3 | 4 | 4 | 3 | 3 |
| Obst-und Gemüseschubladen | 2 | 2 | 2 | 1 | 1 | 1 | 1 |
| 0° C Zone | - | - | - | - | - | - | - |
| Schubladen-System | Auf Auszügen | | | | | | |
| **Ausstattung Gefrierteil** | | | | | | | |
| Nutzinhalt Gefrierteil (Liter) | 30 | 31 | | 18 | | 18 | |
| Sensor-Technologie | - | • | • | • | • | • | • |
| Stern-Kennzeichnung | 4 | 4 | | 4 | | 4 | |
| Abtau-System | StopFrost | manuelles Abtauen | | manuelles Abtauen | | manuelles Abtauen | |
| Gefrier-Funktion | | | | | | | |
| Temperatur für das Gefrierfach einstellbar | - | - | - | - | - | - | - |
| Anzahl der Gefrierschubladen (inkl. XXL-Boxen) | | | | | | | |
| Alarm bei offener Tür (akustisch/optisch) | | | | Optisch | | | |
| Warnsignal bei Störungen (akustisch/optisch) | Optisch | Optisch | Optisch | Optisch | Optisch | | |
| Lagerzeit bei Stromausfall (in Stunden) | 16 | 13 | | 12 | | 12 | |
| Gefriervermögen/24 Stunden (in kg) | 3 | 3 | | 2 | | 2 | |
| **Technische Daten und Maße** | | | | | | | |
| Nutzinhalt gesamt (Liter) | 292 | 218 | 241 | 191 | 210 | 120 | 137 |
| Scharnier-Typ | Schlepptür | Schlepptür | Schlepptür | Setmo | Setmo | Setmo | Setmo |
| Türanschlag | rechts, wechselbar | rechts, wechselbar | rechts, wechselbar | rechts, wechselbar | rechts, wechselbar | rechts, wechselbar | rechts, wechselbar |
| integrierbar | • | • | • | • | • | • | • |
| Länge des Anschlusskabels (in cm) | 245 | 245 | 245 | 245 | 245 | 245 | 245 |
| Lautstärke (dB (A) re 1 pW) | 35 | 36 | 35 | 36 | 35 | 35 | 35 |
| Jahresenergieverbrauch (kWh) | 220 | 192 | 107 | 177 | 103 | 147 | 95 |
| Gerätehöhe (mm) | 1771 | 1395 | 1395 | 1220 | 1220 | 873 | 873 |
| Gerätebreite (mm) | 540 | 540 | 540 | 557 | 557 | 557 | 557 |
| Gerätetiefe (mm) | 545 | 545 | 545 | 545 | 545 | 545 | 545 |

[1] Energieeffizienzklassen-Spektrum von A+++ bis D

# Das Whirlpool FrischeCenter.

Für eine gesunde Ernährung im großen Maßstab ist das Whirlpool FrischeCenter die perfekte Lösung. Als elegantes Paar eingebaut, bieten Kühl- und Gefrierschrank richtig viel Platz für den großen Frischevorrat.

## AFB 1842 A++ SHOCK F

**NOFROST GEFRIERSCHRANK (NISCHE 178)**

### AUSSTATTUNG UND KOMFORT

- Energieeffizienzklasse A++[1]
- **6th Sense** – bis zu 5-mal schnellere Temperaturwiederherstellung
- **NoFrost**, nie mehr Abtauen
- **ShockFreeze** – schnelles, schonendes Einfrieren und Supergefrierfunktion
- **FreezeControl:** reduziert Gefrierbrand bis zu 50 %
- Elektronische Steuerung mit innenliegendem Bedienfeld
- 2 Gefrierfächer mit Klappe
- 8 Gefrierschubladen
- 6 Vorratskörbe
- Optischer und akustischer Temperaturalarm
- LED-Innenbeleuchtung

### ZUBEHÖR

- 1 Kälteakku
- 1 Eiswürfelschale

### TECHNISCHE DATEN

- Kombinierbar mit ARG 18081 A++
- Nutzinhalt 203 Liter
- Gefrierleistung: 22 kg/24 Std.
- Lagerzeit bei Störung: 23 Std.
- Jährlicher Energieverbrauch 237 kWh
- Geräusch-Schallleistung: 38 dB (re1pW)
- Türanschlag rechts, wechselbar
- Schlepptürmontage
- Maße (HxBxT): 1771x540x545 mm
- Nischenmaße (HxBxT): 1776x560x mind. 550 mm

A++ 38dB

☐ **Weiss**

## ARG 18081 A++

**EINBAU-KÜHLSCHRANK (NISCHE 178)**

### AUSSTATTUNG UND KOMFORT

- Energieeffizienzklasse A++[1]
- Stand-By-Schaltung
- Elektronische Steuerung über LED Display
- Innenraumkonzept mit Edelstahl-Elementen
- Elektronische Temperaturregelung
- Optischer Türalarm

### KÜHLTEIL

- **6th Sense FreshControl** – längere Frische für Ihre Lebensmittel
- Gleichmäßige Luftzirkulation im Kühlraum dank Ventilator
- Abtauautomatik im Kühlteil
- Optimale Ausleuchtung des Innenraums durch LED
- 6 Ablagen aus Sicherheitsglas, davon 5 höhenverstellbar
- Sicherer Halt dank hochwertiger Flaschenhalterung
- 2 Obst- und Gemüseschubladen
- 5 Türfächer

### ZUBEHÖR

- Hygiene Austauschfilter HYG001 als Sonderzubehör erhältlich

### TECHNISCHE DATEN

- Gesamtnutzinhalt: 314 Liter
- Kühlteil Nutzinhalt: 314 Liter
- Flüsterleise mit nur 34 dB Betriebsgeräusch
- Kombinierbar mit AFB 1842 A++ Shock F
- Jährlicher Energieverbrauch: 115 kWh
- Schlepptürmontage
- Türanschlag rechts, wechselbar
- Maße (HxBxT): 1771x540x545 mm

A++ 34dB

☐ **Weiss**

[1] Energieeffizienzklassen-Spektrum von A+++ bis D

## ART 9813/A++ SFS

**STOPFROST EINBAU-KÜHL-/GEFRIERKOMBINATION (NISCHE 195)**

### AUSSTATTUNG UND KOMFORT

- Energieeffizienzklasse A++[1]
- Stand-By-Schaltung
- Elektronische Steuerung im Kühlbereich über innenliegendes LED Display
- Innenraumkonzept mit Edelstahl-Elementen
- Elektronische Temperaturregelung
- Warnsignal bei Störungen: optisch

### KÜHLTEIL

- **6th Sense FreshControl** – längere Frische für Ihre Lebensmittel
- **6th Sense-Technologie** für effizientes Kühlen mit bis zu 5-mal schnellerer Temperaturwiederherstellung
- Gleichmäßige Luftzirkulation im Kühlraum dank Ventilator
- Schnellkühlfunktion
- Abtauautomatik im Kühlteil
- 5 Ablagen aus Sicherheitsglas, davon 4 höhenverstellbar
- Sicherer Halt dank hochwertiger Flaschenhalterung
- 1 Obst- und Gemüseschublade auf Führungsschienen
- 4 Türfächer

### GEFRIERTEIL

- **StopFrost** – eine abnehmbare StopFrost Platte sammelt den entstehenden Frost, der dann leicht entfernt werden kann
- 2 Abstellflächen aus Sicherheitsglas
- 3 kippsichere Gefrierschubladen, davon 1 XXL-Box
- Maxi-Box – kippsicher, transparent und 25 % mehr Stauraum
- Lagerzeit bei Störungen: 19 Std.
- Einfrierkapazität: 3,5 kg/24 Std.

### ZUBEHÖR

- Hygiene Austauschfilter HYG001 als Sonderzubehör erhältlich
- 1 Eierleiste (6 Eier)

### TECHNISCHE DATEN

- Gesamtnutzinhalt: 306 Liter
- Kühlteil Nutzinhalt: 227 Liter
- Gefrierteil Nutzinhalt: 79 Liter
- Flüsterleise mit nur 35 dB Betriebsgeräusch
- Jährlicher Energieverbrauch: 246 kWh
- Einfache Festtürmontage
- Türanschlag rechts, wechselbar
- Maße (HxBxT): 1935x540x550 mm

A++ 35 dB

☐ **Weiss**

## ART 8912/A++ SF

**STOPFROST EINBAU-KÜHL-/GEFRIERKOMBINATION (NISCHE 178)**

### AUSSTATTUNG UND KOMFORT

- Energieeffizienzklasse A++[1]
- Urlaubs-Spar-Schaltung
- Elektronische Steuerung im Kühlbereich über innenliegendes LED Display
- Innenraumkonzept mit Edelstahl-Elementen
- Kühlen und Gefrieren getrennt regelbar
- Elektronische Temperaturregelung
- Warnsignal bei Störungen: optisch und akustisch

### KÜHLTEIL

- **6th Sense FreshControl** – längere Frische für Ihre Lebensmittel
- **6th Sense-Technologie** für effizientes Kühlen mit bis zu 5-mal schnellerer Temperaturwiederherstellung
- **Activ0°** – extra Schutz für Fisch und Fleisch um 0 °C
- Abtauautomatik im Kühlteil
- 4 Ablagen aus Sicherheitsglas, davon 3 höhenverstellbar
- 2 Obst- und Gemüseschubladen auf Führungsschienen
- 3 Türfächer

### GEFRIERTEIL

- **StopFrost** – eine abnehmbare StopFrost Platte sammelt den entstehenden Frost, der dann leicht entfernt werden kann
- 3 kippsichere Gefrierschubladen
- Lagerzeit bei Störungen: 19 Std.
- Einfrierkapazität: 6 kg/24 Std.

### ZUBEHÖR

- Hygiene Austauschfilter HYG001 als Sonderzubehör erhältlich

### TECHNISCHE DATEN

- Gesamtnutzinhalt: 267 Liter
- Kühlteil Nutzinhalt: 188 Liter
- Gefrierteil Nutzinhalt: 79 Liter
- Flüsterleise mit nur 35 dB Betriebsgeräusch
- Jährlicher Energieverbrauch: 231 kWh
- Schlepptürmontage
- Türanschlag rechts, wechselbar
- Maße (HxBxT): 1770x540x545 mm

A++ 35 dB

☐ **Weiss**

[1] Energieeffizienzklassen-Spektrum von A+++ bis D

## ART 895/A++/NF

**NOFROST EINBAU-KÜHL-/GEFRIERKOMBINATION (NISCHE 178)**

### AUSSTATTUNG UND KOMFORT

- Energieeffizienzklasse A++[1]
- Elektronische Steuerung über LED Display
- Innenraumkonzept mit Edelstahl-Elementen
- Kühlen und Gefrieren getrennt regelbar
- Elektronische Temperaturregelung
- Akustischer Türalarm
- Warnsignal bei Störungen: akustisch

### KÜHLTEIL

- **6th Sense FreshControl** – längere Frische für Ihre Lebensmittel
- **Activ0°** – extra Schutz für Fisch und Fleisch um 0 °C
- Schnellkühlfunktion
- Abtauautomatik im Kühlteil
- Energiesparende LED-Beleuchtung im Innenraum
- 4 Ablagen aus Sicherheitsglas, davon 3 höhenverstellbar
- 1 Obst- und Gemüseschublade
- 4 Türfächer, davon ein Butterfach mit Klappe

### GEFRIERTEIL

- **NoFrost** – nie wieder Abtauen im Gefrierteil
- 5x schnellere Temperaturwiederherstellung
- 4 Abstellflächen aus Sicherheitsglas
- 3 kippsichere Gefrierschubladen
- Lagerzeit bei Störungen: 16 Std.
- Einfrierkapazität: 9 kg/24 Std.

### ZUBEHÖR

- Hygiene Austauschfilter HYG001 als Sonderzubehör erhältlich

### TECHNISCHE DATEN

- Gesamtnutzinhalt: 258 Liter
- Kühlteil Nutzinhalt: 195 Liter
- Gefrierteil Nutzinhalt: 63 Liter
- Flüsterleise mit nur 38 dB Betriebsgeräusch
- Jährlicher Energieverbrauch: 231 kWh
- Schlepptürmontage
- Türanschlag rechts, wechselbar
- Maße (HxBxT): 1770x540x545 mm

A++ 38dB

☐ **Weiss**

## ART 890/A++/NF

**NOFROST EINBAU-KÜHL-/GEFRIERKOMBINATION (NISCHE 178)**

### AUSSTATTUNG UND KOMFORT

- Energieeffizienzklasse A++[1]
- Urlaubs-Spar-Schaltung
- Stand-By-Schaltung
- Elektronische Steuerung über LED Display
- Kühlen und Gefrieren getrennt regelbar
- Elektronische Temperaturregelung
- Akustischer Türalarm
- Warnsignal bei Störungen: akustisch

### KÜHLTEIL

- **6th Sense FreshControl** – längere Frische für Ihre Lebensmittel
- **6th Sense-Technologie** für effizientes Kühlen mit bis zu 5-mal schnellerer Temperaturwiederherstellung
- Abtauautomatik im Kühlteil
- 5 Ablagen aus Sicherheitsglas, davon 4 höhenverstellbar
- 1 Obst- und Gemüseschublade
- 4 Türfächer

### GEFRIERTEIL

- **NoFrost** – nie wieder Abtauen im Gefrierteil
- 5x schnellere Temperaturwiederherstellung
- 3 kippsichere Gefrierschubladen
- Lagerzeit bei Störungen: 16 Std.
- Einfrierkapazität: 9 kg/24 Std.

### ZUBEHÖR

- Hygiene Austauschfilter HYG001 als Sonderzubehör erhältlich

### TECHNISCHE DATEN

- Gesamtnutzinhalt: 264 Liter
- Kühlteil Nutzinhalt: 201 Liter
- Gefrierteil Nutzinhalt: 63 Liter
- Flüsterleise mit nur 38 dB Betriebsgeräusch
- Jährlicher Energieverbrauch: 233 kWh
- Schlepptürmontage
- Türanschlag rechts, wechselbar
- Maße (HxBxT): 1770x540x545 mm

A++ 38dB

☐ **Weiss**

[1] Energieeffizienzklassen-Spektrum von A+++ bis D

## ART 8810/A++ SF

**STOPFROST EINBAU-KÜHL-/GEFRIERKOMBINATION (NISCHE 178)**

### AUSSTATTUNG UND KOMFORT

- Energieeffizienzklasse A++[1]
- Urlaubs-Spar-Schaltung
- Elektronische Steuerung im Kühlbereich über innenliegendes LED Display
- Innenraumkonzept mit Edelstahl-Elementen
- Kühlen und Gefrieren getrennt regelbar
- Elektronische Temperaturregelung
- Optischer und akustischer Türalarm

### KÜHLTEIL

- **6th Sense FreshControl** – längere Frische für Ihre Lebensmittel
- **6th Sense-Technologie** für effizientes Kühlen mit bis zu 5-mal schnellerer Temperaturwiederherstellung
- Schnellkühlfunktion
- Abtauautomatik im Kühlteil
- Optimale Ausleuchtung des Innenraums durch LED
- 5 Ablagen aus Sicherheitsglas, davon 4 höhenverstellbar
- Sicherer Halt dank hochwertiger Flaschenhalterung
- 1 Obst- und Gemüseschublade
- Gemüsefach mit Deckel
- 3 Türfächer

### GEFRIERTEIL

- **StopFrost** – eine abnehmbare StopFrost Platte sammelt den entstehenden Frost, der dann leicht entfernt werden kann
- 5x schnellere Temperaturwiederherstellung
- 3 kippsichere Gefrierschubladen
- Lagerzeit bei Störungen: 19 Std.
- Einfrierkapazität: 6 kg/24 Std.

### ZUBEHÖR

- Hygiene Austauschfilter HYG001 als Sonderzubehör erhältlich

### TECHNISCHE DATEN

- Gesamtnutzinhalt: 273 Liter
- Kühlteil Nutzinhalt: 194 Liter
- Gefrierteil Nutzinhalt: 79 Liter
- Flüsterleise mit nur 35 dB Betriebsgeräusch
- Jährlicher Energieverbrauch: 233 kWh
- Schlepptürmontage
- Türanschlag rechts, wechselbar
- Maße (HxBxT): 1770x540x545 mm

A++ 35dB

☐ **Weiss**

## ART 7811/A+

**EINBAU-KÜHL-/GEFRIERKOMBINATION (NISCHE 178)**

### AUSSTATTUNG UND KOMFORT

- Energieeffizienzklasse A+[1]
- Stand-By-Schaltung
- Elektronische Steuerung im Kühlbereich über innenliegendes LED Display
- Elektronische Temperaturregelung
- Warnsignal bei Störungen: optisch

### KÜHLTEIL

- **6th Sense FreshControl** – längere Frische für Ihre Lebensmittel
- **6th Sense-Technologie** für effizientes Kühlen mit bis zu 5-mal schnellerer Temperaturwiederherstellung
- Schnellkühlfunktion
- Abtauautomatik im Kühlteil
- 5 Ablagen aus Sicherheitsglas, davon 4 höhenverstellbar
- Sicherer Halt dank hochwertiger Flaschenhalterung
- 1 Obst- und Gemüseschublade
- 3 Türfächer

### GEFRIERTEIL

- 3 kippsichere Gefrierschubladen
- Lagerzeit bei Störungen: 19 Std.
- Einfrierkapazität: 4 kg/24 Std.

### ZUBEHÖR

- Hygiene Austauschfilter HYG001 als Sonderzubehör erhältlich

### TECHNISCHE DATEN

- Gesamtnutzinhalt: 273 Liter
- Kühlteil Nutzinhalt: 194 Liter
- Gefrierteil Nutzinhalt: 79 Liter
- Flüsterleise mit nur 35 dB Betriebsgeräusch
- Jährlicher Energieverbrauch: 298 kWh
- Schlepptürmontage
- Türanschlag rechts, wechselbar
- Maße (HxBxT): 1770x540x545 mm

A+ 35dB

☐ **Weiss**

[1] Energieeffizienzklassen-Spektrum von A+++ bis D

## ARG 18081 A++

**EINBAU-KÜHLSCHRANK (NISCHE 178)**

### AUSSTATTUNG UND KOMFORT

- Energieeffizienzklasse A++[1]
- Stand-By-Schaltung
- Elektronische Steuerung über LED Display
- Innenraumkonzept mit Edelstahl-Elementen
- Elektronische Temperaturregelung
- Optischer und akustischer Türalarm

### KÜHLTEIL

- **6th Sense FreshControl** – längere Frische für Ihre Lebensmittel
- Gleichmäßige Luftzirkulation im Kühlraum dank Ventilator
- Abtauautomatik im Kühlteil
- Optimale Ausleuchtung des Innenraums durch LED
- 6 Ablagen aus Sicherheitsglas, davon 5 höhenverstellbar
- Sicherer Halt dank hochwertiger Flaschenhalterung
- 2 Obst- und Gemüseschubladen
- 5 Türfächer

### ZUBEHÖR

- Hygiene Austauschfilter HYG001 als Sonderzubehör erhältlich

### TECHNISCHE DATEN

- Gesamtnutzinhalt: 314 Liter
- Kühlteil Nutzinhalt: 314 Liter
- Flüsterleise mit nur 34 dB Betriebsgeräusch
- Kombinierbar mit AFB 1842 A++ Shock F
- Jährlicher Energieverbrauch: 115 kWh
- Schlepptürmontage
- Türanschlag rechts, wechselbar
- Maße (HxBxT): 1771x540x545 mm

A++ 34dB

☐ **Weiss**

## ARG 18481 A++ SF

**STOPFROST EINBAU-KÜHLSCHRANK MIT GEFRIERFACH (NISCHE 178)**

### AUSSTATTUNG UND KOMFORT

- Energieeffizienzklasse A++[1]
- Stand-By-Schaltung
- Elektronische Steuerung über LED Display
- Innenraumkonzept mit Edelstahl-Elementen
- Elektronische Temperaturregelung
- Warnsignal bei Störungen: optisch

### KÜHLTEIL

- **6th Sense FreshControl** – längere Frische für Ihre Lebensmittel
- Abtauautomatik im Kühlteil
- Optimale Ausleuchtung des Innenraums durch LED
- 5 Ablagen aus Sicherheitsglas, davon 4 höhenverstellbar
- Sicherer Halt dank hochwertiger Flaschenhalterung
- 2 Obst- und Gemüseschubladen
- 5 Türfächer

### GEFRIERTEIL

- **StopFrost** – eine abnehmbare StopFrost Platte sammelt den entstehenden Frost, der dann leicht entfernt werden kann
- Lagerzeit bei Störungen: 16 Std.
- Einfrierkapazität: 3 kg/24 Std.

### ZUBEHÖR

- Hygiene Austauschfilter HYG001 als Sonderzubehör erhältlich

### TECHNISCHE DATEN

- Gesamtnutzinhalt: 292 Liter
- Kühlteil Nutzinhalt: 262 Liter
- Gefrierteil Nutzinhalt: 30 Liter
- Flüsterleise mit nur 35 dB Betriebsgeräusch
- Jährlicher Energieverbrauch: 220 kWh
- Schlepptürmontage
- Türanschlag rechts, wechselbar
- Maße (HxBxT): 1771x540x545 mm

A++ 35dB

☐ **Weiss**

[1] Energieeffizienzklassen-Spektrum von A+++ bis D

## ARG 8161 A++

**EINBAU-KÜHLSCHRANK MIT GEFRIERFACH (NISCHE 140)**

### AUSSTATTUNG UND KOMFORT

- Energieeffizienzklasse A++[1]
- Elektronische Steuerung über LED Display
- Elektronische Temperaturregelung

### KÜHLTEIL

- **6th Sense-Technologie** für effizientes Kühlen mit bis zu 5-mal schnellerer Temperatur-wiederherstellung
- Abtauautomatik im Kühlteil
- Energiesparende LED-Beleuchtung im Innenraum
- 3 Ablagen aus Sicherheitsglas, davon 2 höhenverstellbar
- 2 Obst- und Gemüseschubladen
- 3 Türfächer, davon ein Butterfach mit Klappe

### GEFRIERTEIL

- Lagerzeit bei Störungen: 13 Std.
- Einfrierkapazität: 3 kg/24 Std.

### TECHNISCHE DATEN

- Gesamtnutzinhalt: 216 Liter
- Kühlteil Nutzinhalt: 186 Liter
- Gefrierteil Nutzinhalt: 30 Liter
- Flüsterleise mit nur 36 dB Betriebsgeräusch
- Jährlicher Energieverbrauch: 192 kWh
- Schlepptürmontage
- Türanschlag rechts, wechselbar
- Maße (HxBxT): 1395x540x545 mm

A++ 36dB

☐ **Weiss**

## ARG 8151 A++

**EINBAU-KÜHLSCHRANK (NISCHE 140)**

### AUSSTATTUNG UND KOMFORT

- Energieeffizienzklasse A++[1]
- Elektronische Steuerung über LED Display
- Elektronische Temperaturregelung

### KÜHLTEIL

- **6th Sense-Technologie** für effizientes Kühlen mit bis zu 5-mal schnellerer Temperatur-wiederherstellung
- Abtauautomatik im Kühlteil
- Energiesparende LED-Beleuchtung im Innenraum
- 5 Ablagen aus Sicherheitsglas, davon 4 höhenverstellbar
- 2 Obst- und Gemüseschubladen
- 3 Türfächer, davon ein Butterfach mit Klappe

### TECHNISCHE DATEN

- Gesamtnutzinhalt: 241 Liter
- Kühlteil Nutzinhalt: 241 Liter
- Flüsterleise mit nur 35 dB Betriebsgeräusch
- Jährlicher Energieverbrauch: 107 kWh
- Schlepptürmontage
- Türanschlag rechts, wechselbar
- Maße (HxBxT): 1395x540x545 mm

A++ 35dB

☐ **Weiss**

## ARG 8621/A++ S

**EINBAU-KÜHLSCHRANK MIT GEFRIERFACH (NISCHE 122)**

### AUSSTATTUNG UND KOMFORT

- Energieeffizienzklasse A++[1]
- Elektronische Steuerung über LED Display
- Innenraumkonzept mit Edelstahl-Elementen
- Elektronische Temperaturregelung
- Optischer Türalarm
- Warnsignal bei Störungen: optisch

### KÜHLTEIL

- **6th Sense-Technologie** für effizientes Kühlen mit bis zu 5-mal schnellerer Temperatur-wiederherstellung
- Abtauautomatik im Kühlteil
- Energiesparende LED-Beleuchtung im Innenraum
- 4 Ablagen aus Sicherheitsglas, davon 3 höhenverstellbar, 1 teilbare Ablage
- FlexiShelf-Glasablage – mehr Platz für große Gegenstände
- Sicherer Halt dank hochwertiger Flaschenhalterung
- 1 Obst- und Gemüseschublade
- 4 Türfächer, davon ein Butterfach mit Klappe

### GEFRIERTEIL

- Lagerzeit bei Störungen: 12 Std.
- Einfrierkapazität: 2 kg/24 Std.

### TECHNISCHE DATEN

- Gesamtnutzinhalt: 189 Liter
- Kühlteil Nutzinhalt: 171 Liter
- Gefrierteil Nutzinhalt: 18 Liter
- Flüsterleise mit nur 36 dB Betriebsgeräusch
- Jährlicher Energieverbrauch: 177 kWh
- Einfache Festtürmontage
- Türanschlag rechts, wechselbar
- Maße (HxBxT): 1220x557x545 mm

A++ 36dB

☐ **Weiss**

[1] Energieeffizienzklassen-Spektrum von A+++ bis D

## ARG 852/A++ S

**EINBAU-KÜHLSCHRANK (NISCHE 122)**

### AUSSTATTUNG UND KOMFORT

- Energieeffizienzklasse A++[1]
- Elektronische Steuerung über LED Display
- Innenraumkonzept mit Edelstahl-Elementen
- Elektronische Temperaturregelung
- Warnsignal bei Störungen: optisch

### KÜHLTEIL

- **6th Sense-Technologie** für effizientes Kühlen mit bis zu 5-mal schnellerer Temperatur-wiederherstellung
- Abtauautomatik im Kühlteil
- LED-Licht – bessere Ausleuchtung bei weniger Verbrauch
- 5 Ablagen aus Sicherheitsglas, davon 4 höhenverstellbar
- Sicherer Halt dank hochwertiger Flaschenhalterung
- 1 Obst- und Gemüseschublade
- 4 Türfächer, davon ein Butterfach mit Klappe

### TECHNISCHE DATEN

- Gesamtnutzinhalt: 209 Liter
- Kühlteil Nutzinhalt: 209 Liter
- Flüsterleise mit nur 35 dB Betriebsgeräusch
- Jährlicher Energieverbrauch: 103 kWh
- Einfache Festtürmontage
- Türanschlag rechts, wechselbar
- Maße (HxBxT): 1220x557x545 mm

A++ 35 dB

☐ **Weiss**

## ARG 9472 A++ S

**EINBAU-KÜHLSCHRANK MIT GEFRIERFACH (NISCHE 88)**

### AUSSTATTUNG UND KOMFORT

- Energieeffizienzklasse A++[1]
- Elektronische Steuerung über LED Display
- Elektronische Temperaturregelung

### KÜHLTEIL

- **6th Sense-Technologie** für effizientes Kühlen mit bis zu 5-mal schnellerer Temperatur-wiederherstellung
- Abtauautomatik im Kühlteil
- LED-Licht – bessere Ausleuchtung bei weniger Verbrauch
- 2 Ablagen aus Sicherheitsglas, davon 1 höhenverstellbar
- 1 Obst- und Gemüseschublade
- 3 Türfächer, davon ein Butterfach mit Klappe

### GEFRIERTEIL

- Lagerzeit bei Störungen: 12 Std.
- Einfrierkapazität: 2 kg/24 Std.

### TECHNISCHE DATEN

- Gesamtnutzinhalt: 120 Liter
- Kühlteil Nutzinhalt: 102 Liter
- Gefrierteil Nutzinhalt: 18 Liter
- Flüsterleise mit nur 35 dB Betriebsgeräusch
- Jährlicher Energieverbrauch: 147 kWh
- Einfache Festtürmontage
- Türanschlag rechts, wechselbar
- Maße (HxBxT): 873x557x545 mm

A++ 35 dB

☐ **Weiss**

## ARG 9072 A++ S

**EINBAU-KÜHLSCHRANK (NISCHE 88)**

### AUSSTATTUNG UND KOMFORT

- Energieeffizienzklasse A++[1]
- Elektronische Steuerung über LED Display
- Elektronische Temperaturregelung

### KÜHLTEIL

- **6th Sense-Technologie** für effizientes Kühlen mit bis zu 5-mal schnellerer Temperatur-wiederherstellung
- Abtauautomatik im Kühlteil
- LED-Licht – bessere Ausleuchtung bei weniger Verbrauch
- 3 Ablagen aus Sicherheitsglas, davon 2 höhenverstellbar, 1 teilbare Ablage
- FlexiShelf-Glasablage – mehr Platz für große Gegenstände
- 1 Obst- und Gemüseschublade
- 3 Türfächer, davon ein Butterfach mit Klappe

### TECHNISCHE DATEN

- Gesamtnutzinhalt: 136 Liter
- Kühlteil Nutzinhalt: 136 Liter
- Flüsterleise mit nur 35 dB Betriebsgeräusch
- Jährlicher Energieverbrauch: 95 kWh
- Einfache Festtürmontage
- Türanschlag rechts, wechselbar
- Maße (HxBxT): 873x557x545 mm

A++ 35 dB

☐ **Weiss**

[1] Energieeffizienzklassen-Spektrum von A+++ bis D

## AFB 1842 A++ SHOCK F

**NOFROST GEFRIERSCHRANK (NISCHE 178)**

### AUSSTATTUNG UND KOMFORT

- Energieeffizienzklasse A++[1]
- **6th Sense** – bis zu 5-mal schnellere Temperaturwiederherstellung
- **NoFrost**, nie mehr Abtauen
- **ShockFreeze** – schnelles, schonendes Einfrieren und Supergefrierfunktion
- **FreezeControl:** reduziert Gefrierbrand bis zu 50 %
- Elektronische Steuerung mit innenliegendem Bedienfeld
- 2 Gefrierfächer mit Klappe
- 8 Gefrierschubladen
- 6 Vorratskörbe
- Optischer und akustischer Temperaturalarm
- LED-Innenbeleuchtung

### ZUBEHÖR

- 1 Kälteakku
- 1 Eiswürfelschale

### TECHNISCHE DATEN

- Kombinierbar mit ARG 18081 A++
- Nutzinhalt 203 Liter
- Gefrierleistung: 22 kg/24 Std.
- Lagerzeit bei Störung: 23 Std.
- Jährlicher Energieverbrauch 237 kWh
- Geräusch-Schallleistung: 38 dB (re1pW)
- Türanschlag rechts, wechselbar
- Schlepptürmontage
- Maße (HxBxT): 1771x540x545 mm
- Nischenmaße (HxBxT): 1776x560x mind. 550 mm

A++ 38dB

☐ **Weiss**

## AFB 9720 A+

**EINBAU-GEFRIERSCHRANK (NISCHE 88)**

### AUSSTATTUNG UND KOMFORT

- Energieeffizienzklasse A+[1]
- **6th Sense** – bis zu 5-mal schnellere Temperaturwiederherstellung
- Supergefrierfunktion
- Steuerung über innenliegendes LED-Display
- 4 Gefrierschubladen
- Gefriertablett
- Optischer Temperaturalarm
- Optischer Türalarm

### ZUBEHÖR

- 1 Eiswürfelschale

### TECHNISCHE DATEN

- Nutzinhalt 89 Liter
- Gefrierleistung: 12 kg/24 Std.
- Lagerzeit bei Störung: 20 Std.
- Jährlicher Energieverbrauch 202 kWh
- Geräusch-Schallleistung: 34 dB (re1pW)
- Türanschlag rechts, wechselbar
- Schlepptürmontage
- Maße (HxBxT): 873x540x545 mm
- Nischenmaße (HxBxT): 878x560x mind. 550 mm

A+ 34dB

☐ **Weiss**

[1] Energieeffizienzklassen-Spektrum von A+++ bis D

# Effizientes Spülen: maximale Leistung – minimaler Aufwand.

### 6TH SENSE-TECHNOLOGIE

Die Whirlpool Geschirrspüler mit 6th Sense-Technologie „erfühlen“ den Verschmutzungsgrad des Geschirrs und stimmen anhand des Messresultats Wassermenge, Temperatur sowie Dauer des Spülvorganges darauf ab. Zwei Sensoren messen in 10-Sekunden-Intervallen die Verschmutzung des ablaufenden Spülwassers. Ist das optimale Spülergebnis erreicht, beendet der Geschirrspüler automatisch den Spülvorgang. Dank 6th Sense sparen Sie bis zu 50 %* Wasser, Zeit und Energie.

### POWERCLEAN PRO

Diese intelligente Technologie stellt sicher, dass Kochgeschirr trotz hartnäckiger oder eingebrannter Verschmutzungen sauber wird, ganz ohne Vorspülen. Die PowerClean Pro-Zone erhöht die Beladungskapazität im Unterkorb um 30 %**, da Töpfe, Pfannen oder Auflaufformen auch hochkant einsortiert werden können. Egal, ob viele Teller, viele Töpfe oder gemischt: Bei der Beladung profitieren Sie von maximaler Flexibilität.

### BIS ZU 30 % MEHR PLATZ

Die innovative PowerClean Pro-Technologie sorgt ohne Vorwaschen für perfekt sauberes Geschirr und entfernt Eingebranntes absolut zuverlässig. Dank der neuen Sprüharme und der vertikalen Beladung von Töpfen im Unterkorb wird das Raummanagement revolutioniert und Sie erhalten jetzt Platz für bis zu zehn weitere Teller.

* Im Vergleich zu Geräten ohne 6th Sense-Technologie.
** Der prozentuale Vergleich bezieht sich auf die Beladungskapazität gleicher Modelle ohne PowerClean Pro-Funktion.

## POWERDRY

Dank der einzigartigen PowerDry-Technologie haben Wasserflecken auf Gläsern oder Kunststoffteilen keine Chance mehr, ganz ohne Nachtrocknen. Nach nur einer Stunde können Sie Ihr sauberes und trockenes Geschirr aus der Spülmaschine direkt in den Küchenschrank einräumen.***

## PERFEKTE TROCKNUNG

Dank der innovativen 3D-Luftzirkulation erzielen Sie optimale, fleckenfreie Trocknungsergebnisse, sogar von Kunststoffteilen und Gläsern.

## PLATZ FÜR BIS ZU 14 MASSGEDECKE

Die neuen Whirlpool Geschirrspüler können dank der modularen dritten Schublade bequem bis zu 14 Maßgedecke aufnehmen.

## SPÜLEN UND TROCKNEN IN NUR 1 STUNDE

Perfekte Ergebnisse in nur einer Stunde. Profitieren Sie von hervorragenden Spül- und Trocknungsergebnissen und sparen nebenbei noch Zeit und Energie.

## MODULARE DRITTE SCHUBLADE SPACEPLUS

Die dritte Schublade ist platzsparend oben im Geschirrspüler untergebracht und flexibel beladbar, auch mit längeren Besteckteilen. Sie kann mit einem ergonomisch geformten Griff bequem auch in beladenem Zustand herausgezogen werden.

## LIFT-UP-SYSTEM

Das bei allen Whirlpool Geschirrspülern verfügbare Lift-up-System ermöglicht es, den Oberkorb um 3,5 cm anzuheben oder zu senken. So können Sie ganz unkompliziert Platz schaffen, wenn Sie im Unterkorb größere Teile unterbringen wollen.

## EDELSTAHLWANNE

Der Innenraum des Geschirrspülers besteht zu 100 % aus Edelstahl. Dieses langlebige Material ermöglicht eine überlegene Spül- und Trockenleistung, kombiniert mit hervorragenden Hygieneeigenschaften.

## OPTISCHE BETRIEBSANZEIGE

Die vollintegrierten Geschirrspüler von Whirlpool arbeiten so leise, dass Sie nicht so einfach erkennen können, ob das Programm noch läuft oder bereits abgeschlossen ist. Ein Lichtpunkt am Boden signalisiert deshalb das Programmende.

## SELBSTREINIGENDER FILTER

Der Filter verfügt über ein intelligentes Selbstreinigungssystem. Durch Pumpbewegungen werden Schmutzpartikel aus dem Wasser aufgenommen und mit abgepumpt.

## ENERGIEEFFIZIENZ

Whirlpool Geschirrspüler sind sparsam im Energieverbrauch. Dank Energieeffizienzklasse A+++ benötigt der Top-Spüler durchschnittlich 30 % weniger Energie als Geräte der Klasse A.

*** Das Ergebnis basiert auf einem Vergleich zwischen Whirlpool Geschirrspülern der EEK A+++ im „1 hour wash & dry" Programm und vergleichbaren, im Januar 2016 auf dem Markt erhältlichen Geschirrspülern. (Ergebnisse von Modellen der EEK A++ oder darunter können abweichen).

# AUSSTATTUNGSÜBERSICHT GESCHIRRSPÜLER

| Beschreibung | WIO 3T133 DL E S | WIO 3T133 DES | WIC 3C24 PS F E | WCIO 3T321 PE | WSIC 3B16 | WBC 3B18 X | WSIO 3T223 PE X |
|---|---|---|---|---|---|---|---|
| Breite | 60 cm | 60 cm | 60 cm | 60 cm | 60 cm | 60 cm | 45 cm |
| Typ | vollintegrierbar | vollintegrierbar | vollintegrierbar | vollintegrierbar | vollintegrierbar | integrierbar | vollintegrierbar |
| Produktfarbe | Schalterblende Edelstahl | Schalterblende Edelstahl | Schalterblende Edelstahl | Schalterblende Edelstahl | Schalterblende Weiß | Edelstahl | Schalterblende Edelstahl |
| Anzahl der Standard-Maßgedecke | 14 | 14 | 14 | 14 | 13 | 13 | 10 |
| Edelstahl-Innenraum | • | • | • | • | • | • | • |
| PowerClean | • | • | • | • | - | - | • |
| Trocknungssystem | PowerDry | PowerDry | NaturalDry | NaturalDry | | statisch | statisch |
| hocheinbaufähig | - | - | - | • | - | - | - |
| Scharnier-System | Gelenkscharnier für XL-Fronten | Gelenkscharnier für XL-Fronten | Gelenkscharnier für XL-Fronten | Doppelscharnier | Gelenkscharnier für XL-Fronten | Doppelscharnier | |
| Sensor | • | • | • | • | - | - | • |
| optische Betriebsanzeige, Lichtpunkt | am Boden | am Boden | am Boden | am Boden | | | am Boden |
| Restzeitanzeige | - | - | - | - | - | • | - |
| Salz- und Klarspülernachfüllanzeige | elektronisch | elektronisch | elektronisch | elektronisch | elektronisch | elektronisch | elektronisch |
| Startzeitvorwahl | 1 – 12 Std. | 1 – 12 Std. | 1 – 12 Std. | 1 – 12 Std. | 1 – 12 Std. | 1 – 24 Std. | 1 – 12 Std. |
| Wasserschutzsystem | Vollwasserschutz | Vollwasserschutz | Vollwasserschutz | Vollwasserschutz | Vollwasserschutz | Mehrfachwasser-schutzsystem | Aquastopp |
| **Verbrauchsdaten** | | | | | | | |
| Energieeffizienzklasse[1] | A+++ | A+++ | A++ | A++ | A+ | A+ | A++ |
| Reinigungseffizienzklasse | A | A | A | A | A | A | A |
| Trockenleistung | A | A | A | A | A | A | A |
| Wasserverbrauch pro Zyklus (l) | 9,5 | 9,5 | 9,5 | 9,5 | 12 | 12 | 9 |
| **Geschirrkörbe** | | | | | | | |
| Korbfarbe | dunkelgrau | dunkelgrau | dunkelgrau | dunkelgrau | grau | grau | dunkelgrau |
| Besteckschublade (3. Schublade) | • | - | • | - | - | - | - |
| Besteckkorb | | herausnehmbar | | herausnehmbar | herausnehmbar | herausnehmbar | herausnehmbar |
| Oberkorb | herausnehmbar höhenverstellbar | herausnehmbar höhenverstellbar | herausnehmbar höhenverstellbar | höhenverstellbar herausnehmbar | herausnehmbar höhenverstellbar | höhenverstellbar herausnehmbar | herausnehmbar höhenverstellbar (auch beladen) |
| Anzahl der Klappen in Oberkorb | 4 | 4 | 4 | 4 | 2 | 2 | 4 |
| klappbare Segmente im Unterkorb | 4 | 4 | 4 | 8 | | | 2 |
| **Programmübersicht** | | | | | | | |
| Anzahl Programme | 11 | 11 | 8 | 10 | 6 | 5 | 7 |
| Anzahl der Sensor-Programme | 1 | 1 | 1 | 1 | | | 1 |
| Anzahl der Standardprogramme | 10 | 10 | 7 | 9 | 6 | 5 | 6 |
| Anzahl der Reinigungstemperaturen | 4 | 4 | 4 | 4 | 3 | 3 | 3 |
| Kalt Vorspülen | • | • | • | • | - | • | • |
| Sensorprogramm 50-60 °C | • | • | • | • | - | - | • |
| Normalprogramm 55 °C | - | - | - | - | • | • | - |
| ECO 50 °C | • | • | • | • | • | • | • |
| Expressprogramm 50 °C | • | • | • | • | • | • | • |
| Tagesprogramm 50 °C | • | • | • | • | - | - | - |
| 1 Stunde Spülen und Trocknen | • | • | - | - | - | - | - |
| Intensivprogramm 65 °C | • | • | • | • | • | • | • |
| Glasprogramm 45 °C | • | • | • | • | - | - | • |
| Hygieneprogramm | • | • | - | • | • | - | - |
| Nachtprogramm 50 °C | • | • | • | • | - | - | - |
| Selbstreinigung | • | • | - | • | - | - | • |
| **Optionen** | | | | | | | |
| Tab-Option | • | • | • | • | • | • | • |
| Antibakteria Option | - | - | - | - | - | - | • |
| Express-Option | • | • | • | • | - | - | - |
| Multi-Zone | • | • | • | • | - | - | • |
| Halbe Beladung | - | - | - | - | • | • | - |
| **Technische Daten und Maße** | | | | | | | |
| Höhe des Abflusses (m) | 1,1 | 1,1 | 1,1 | 1,1 | 1,1 | 1,1 | 1,1 |
| Länge des Abflusses (m) | 1,5 | 1,5 | 1,5 | 1,5 | 1,5 | 1,5 | 1,5 |
| Länge des Anschlusskabels (cm) | 130 | 130 | 130 | 130 | 130 | 130 | 130 |
| Lautstärke im Standardprogramm in dB(A) | 43 | 43 | 44 | 41 | 46 | 48 | 43 |
| Warmwasseranschluss möglich bis (°C) | 60 | 60 | 60 | 60 | 60 | 60 | 60 |

[1] Energieeffizienzklassen-Spektrum von A+++ bis D

## WIO 3T133 DL E S

**VOLLINTEGRIERBARER GESCHIRRSPÜLER (60 CM)**

### AUSSTATTUNG, OPTIONEN UND KOMFORT (SPÜLPROGRAMME SIEHE S. 40)

- 14 Maßgedecke
- **10 Standardprogramme und 1 Sensorprogramm**
- 4 verschiedene Reinigungstemperaturen
- **PowerDry** – außergewöhnliche Trocknungsleistung, selbst bei Kunststoffteilen
- **PowerClean Pro** – das intelligente System speziell für Töpfe und Pfannen
- Optische Betriebsanzeige – Lichtpunkt am Boden
- Übersichtliches Display mit 1 – 12 Std. Startzeitvorwahl
- Express-Option – verkürzt die Dauer des gewählten Spülprogramms
- Option MultiZone – separates Ober- oder Unterkorbspülen
- Option für Spültabs
- **Spaceplus** – die teilbare Besteckschublade bietet noch mehr Komfort
- Oberkorb herausnehmbar und höhenverstellbar
- 4 klappbare Tassenablagen im Oberkorb
- 4 umklappbare Tellersegmente im Unterkorb
- Edelstahl-Innenraum für maximale Hygiene
- Elektronische Salz- und elektronische Klarspülernachfüllanzeige
- Vollwasserschutz

### TECHNISCHE DATEN UND VERBRAUCH

- Energieeffizienzklasse A+++[1], Reinigungseffizienzklasse A, Trocknungswirkungsklasse A
- Nur 43 dB(A) im Normalprogramm
- Warmwasseranschluss bis 60 °C möglich
- Schlepptürsystem mit Gelenkscharnier
- Gerätehöhe verstellbar von 820 – 900 mm
- Gerätemaße (HxTxB): 820x555x595 mm

WASSER 9,5 L 43 dB A+++

**Schalterblende Edelstahl**

## WIO 3T133 DES

**VOLLINTEGRIERBARER GESCHIRRSPÜLER (60 CM)**

### AUSSTATTUNG, OPTIONEN UND KOMFORT (SPÜLPROGRAMME SIEHE S. 40)

- 14 Maßgedecke
- **10 Standardprogramme und 1 Sensorprogramm**
- 4 verschiedene Reinigungstemperaturen
- **PowerDry** – außergewöhnliche Trocknungsleistung, selbst bei Kunststoffteilen
- **PowerClean Pro** – das intelligente System speziell für Töpfe und Pfannen
- Optische Betriebsanzeige – Lichtpunkt am Boden
- Übersichtliches Display mit 1 – 12 Std. Startzeitvorwahl
- Express-Option – verkürzt die Dauer des gewählten Spülprogramms
- Option MultiZone – separates Ober- oder Unterkorbspülen
- Option für Spültabs
- Herausnehmbarer Besteckkorb
- Oberkorb herausnehmbar und höhenverstellbar
- 4 klappbare Tassenablagen im Oberkorb
- 4 umklappbare Tellersegmente im Unterkorb
- Edelstahl-Innenraum für maximale Hygiene
- Elektronische Salz- und elektronische Klarspülernachfüllanzeige
- Vollwasserschutz

### TECHNISCHE DATEN UND VERBRAUCH

- Energieeffizienzklasse A+++[1], Reinigungseffizienzklasse A, Trocknungswirkungsklasse A
- Nur 43 dB(A) im Normalprogramm
- Warmwasseranschluss bis 60 °C möglich
- Schlepptürsystem mit Gelenkscharnier
- Gerätehöhe verstellbar von 820 – 900 mm
- Gerätemaße (HxTxB): 820x555x595 mm

WASSER 9,5 L 43 dB A+++

**Schalterblende Edelstahl**

[1] Energieeffizienzklassen-Spektrum von A+++ bis D

## WIC 3C24 PS F E

**VOLLINTEGRIERBARER GESCHIRRSPÜLER (60 CM)**

### AUSSTATTUNG, OPTIONEN UND KOMFORT (SPÜLPROGRAMME SIEHE S. 40)

- 14 Maßgedecke
- **7 Standardprogramme und 1 Sensorprogramm**
- 4 verschiedene Reinigungstemperaturen
- **PowerClean Pro** – das intelligente System speziell für Töpfe und Pfannen
- **NaturalDry** – automatisches Türöffnungssystem
- Optische Betriebsanzeige – Lichtpunkt am Boden
- Übersichtliches Display mit 1 – 12 Std. Startzeitvorwahl
- Express-Option – verkürzt die Dauer des gewählten Spülprogramms
- Option MultiZone – separates Ober- oder Unterkorbspülen
- Option für Spültabs
- Besteckschublade
- Oberkorb herausnehmbar und höhenverstellbar
- 4 klappbare Tassenablagen im Oberkorb
- 4 umklappbare Tellersegmente im Unterkorb
- Edelstahl-Innenraum für maximale Hygiene
- Elektronische Salz- und elektronische Klarspülernachfüllanzeige
- Vollwasserschutz

### TECHNISCHE DATEN UND VERBRAUCH

- Energieeffizienzklasse A++[1], Reinigungseffizienzklasse A, Trocknungswirkungsklasse A
- Nur 44 dB(A) im Normalprogramm
- Warmwasseranschluss bis 60 °C möglich
- Schlepptürsystem mit Gelenkscharnier
- Gerätehöhe verstellbar von 820 – 900 mm
- Gerätemaße (HxTxB): 820x555x595 mm

**44** dB A++

**Schalterblende Edelstahl**

## WCIO 3T321 PE

**VOLLINTEGRIERBARER GESCHIRRSPÜLER (60 CM)**

### AUSSTATTUNG, OPTIONEN UND KOMFORT (SPÜLPROGRAMME SIEHE S. 40)

- 14 Maßgedecke
- **9 Standardprogramme und 1 Sensorprogramm**
- 4 verschiedene Reinigungstemperaturen
- **PowerClean Pro** – das intelligente System speziell für Töpfe und Pfannen
- **NaturalDry** – automatisches Türöffnungssystem
- Hocheinbaufähig und dadurch rückenschonend
- Optische Betriebsanzeige – Lichtpunkt am Boden
- Übersichtliches Display mit 1 – 12 Std. Startzeitvorwahl
- Express-Option – verkürzt die Dauer des gewählten Spülprogramms
- Option MultiZone – separates Ober- oder Unterkorbspülen
- Option für Spültabs
- Herausnehmbarer Besteckkorb
- Oberkorb herausnehmbar und höhenverstellbar
- 4 klappbare Tassenablagen im Oberkorb
- 8 umklappbare Tellersegmente im Unterkorb
- Edelstahl-Innenraum für maximale Hygiene
- Elektronische Salz- und elektronische Klarspülernachfüllanzeige
- Vollwasserschutz

### TECHNISCHE DATEN UND VERBRAUCH

- Energieeffizienzklasse A++[1], Reinigungseffizienzklasse A, Trocknungswirkungsklasse A
- Nur 41 dB(A) im Normalprogramm
- Warmwasseranschluss bis 60 °C möglich
- Doppelscharnier
- Gerätehöhe verstellbar von 820 – 900 mm
- Gerätemaße (HxTxB): 820x555x595 mm

A++

**Schalterblende Edelstahl**

[1] Energieeffizienzklassen-Spektrum von A+++ bis D

## WSIC 3B16
**VOLLINTEGRIERBARER GESCHIRRSPÜLER (60 CM)**

### AUSSTATTUNG, OPTIONEN UND KOMFORT (SPÜLPROGRAMME SIEHE S. 40)
- 13 Maßgedecke
- **6 Standardprogramme**
- 3 verschiedene Reinigungstemperaturen
- Übersichtliches Display mit 1 – 12 Std. Startzeitvorwahl
- Halbe Beladung
- Option für Spültabs
- Herausnehmbarer Besteckkorb
- Oberkorb herausnehmbar und höhenverstellbar
- 2 klappbare Tassenablagen im Oberkorb
- Edelstahl-Innenraum für maximale Hygiene
- Elektronische Salz- und elektronische Klarspülernachfüllanzeige
- Vollwasserschutz

### TECHNISCHE DATEN UND VERBRAUCH
- Energieeffizienzklasse A+[1], Reinigungseffizienzklasse A, Trocknungswirkungsklasse A
- Nur 46 dB(A) im Normalprogramm
- Warmwasseranschluss bis 60 °C möglich
- Schlepptürsystem mit Gelenkscharnier
- Gerätehöhe verstellbar von 820 – 900 mm
- Gerätemaße (HxTxB): 820x555x598 mm

13 1/2 WASSER 12 L

46 dB A+

☐ **Schalterblende Weiss**

## WBC 3B18 X
**INTEGRIERBARER GESCHIRRSPÜLER (60 CM)**

### AUSSTATTUNG, OPTIONEN UND KOMFORT (SPÜLPROGRAMME SIEHE S. 40)
- 13 Maßgedecke
- **5 Standardprogramme**
- 3 verschiedene Reinigungstemperaturen
- Übersichtliches Bedienfeld mit Restzeitanzeige und 1 – 24 Std. Startzeitvorwahl
- Halbe Beladung
- Option für Spültabs
- Herausnehmbarer Besteckkorb
- Oberkorb herausnehmbar und höhenverstellbar
- 2 klappbare Tassenablagen im Oberkorb
- Edelstahl-Innenraum für maximale Hygiene
- Elektronische Salz- und elektronische Klarspülernachfüllanzeige
- Mehrfachwasserschutzsystem

### TECHNISCHE DATEN UND VERBRAUCH
- Energieeffizienzklasse A+[1], Reinigungseffizienzklasse A, Trocknungswirkungsklasse A
- Nur 48 dB(A) im Normalprogramm
- Warmwasseranschluss bis 60 °C möglich
- Doppelscharnier
- Gerätehöhe verstellbar von 820 – 900 mm
- Gerätemaße (HxTxB): 820x555x598 mm

13 1/2 WASSER 12 L 48 dB

A+

■ **Edelstahl**

## WSIO 3T223 PE X
**VOLLINTEGRIERBARER GESCHIRRSPÜLER (45 CM)**

### AUSSTATTUNG, OPTIONEN UND KOMFORT (SPÜLPROGRAMME SIEHE S. 40)
- 10 Maßgedecke
- **6 Standardprogramme und 1 Sensorprogramm**
- 3 verschiedene Reinigungstemperaturen
- **PowerClean Pro** – das intelligente System speziell für Töpfe und Pfannen
- Optische Betriebsanzeige – Lichtpunkt am Boden
- Übersichtliches Display mit 1 – 12 Std. Startzeitvorwahl
- Akustisches Signal zeigt das Programmende an
- Antibakteria-Option
- Option MultiZone – separates Ober- oder Unterkorbspülen
- Option für Spültabs
- Herausnehmbarer Besteckkorb
- Oberkorb herausnehmbar und höhenverstellbar, auch beladen
- 4 klappbare Tassenablagen im Oberkorb
- 2 umklappbare Tellersegmente im Unterkorb
- Edelstahl-Innenraum für maximale Hygiene
- Elektronische Salz- und elektronische Klarspülernachfüllanzeige
- Aquastopp

### TECHNISCHE DATEN UND VERBRAUCH
- Energieeffizienzklasse A++[1], Reinigungseffizienzklasse A, Trocknungswirkungsklasse A
- Nur 43 dB(A) im Normalprogramm
- Warmwasseranschluss bis 60 °C möglich
- Gerätehöhe verstellbar von 820 – 900 mm
- Gerätemaße (HxTxB): 820x555x448 mm

10 WASSER 9 L

43 dB A++

■ **Schalterblende Edelstahl**

[1] Energieeffizienzklassen-Spektrum von A+++ bis D

## BACKÖFEN/HERDE

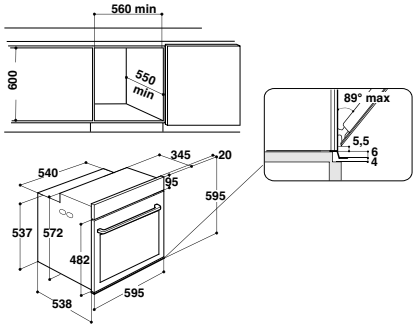


**W7 OS4 4S1 P BL**

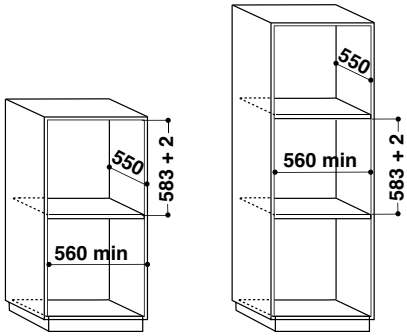


**W7 OS4 4S1 P BL**

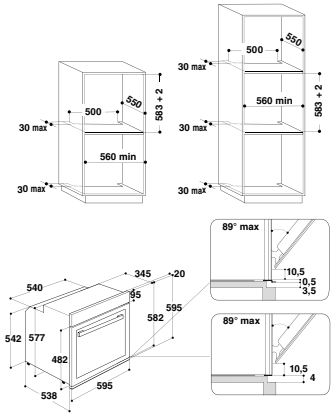


**AKZM 8481 P NB**

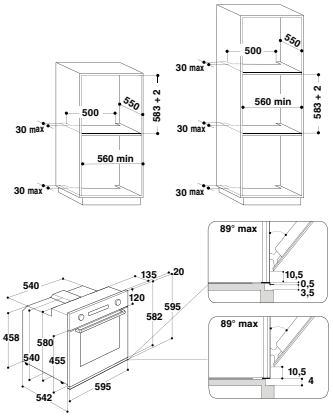


**AKZM 8422 H NB**

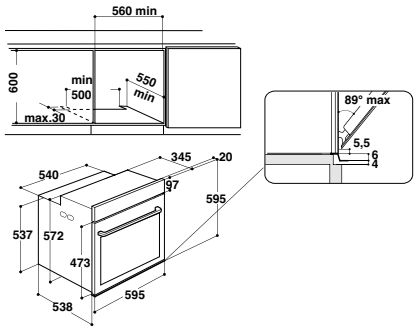


**AKP9 7860 NB**

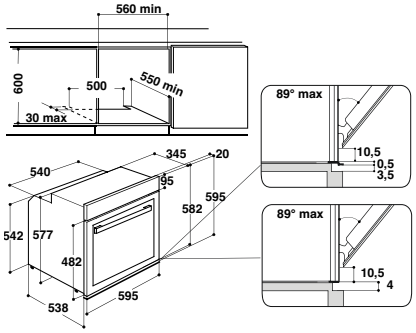


**AKP 733 IX**

## KOCHFELDER

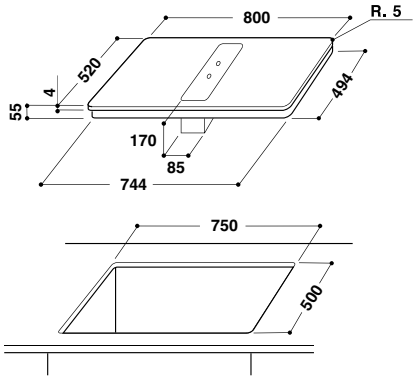


**IVH 840C NE**

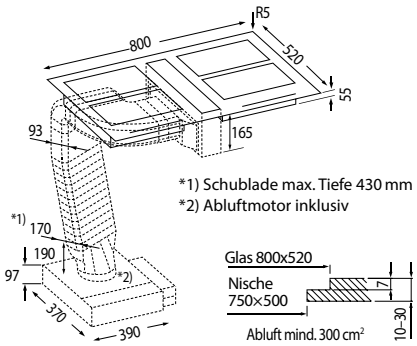


**IVH 840C NE**

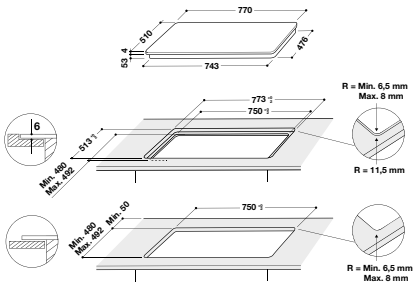


**SMP 778 C/NE/IXL**

## KOCHFELDER

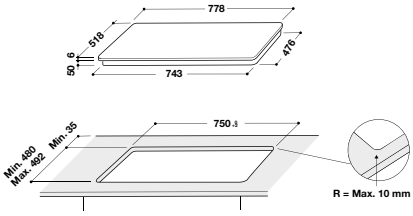


**WL S8977 AL**

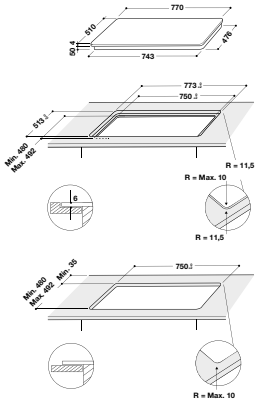


**WL S3777 NE**

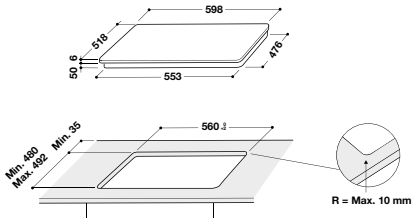


**WL S8560 AL, WL B5860 AL**

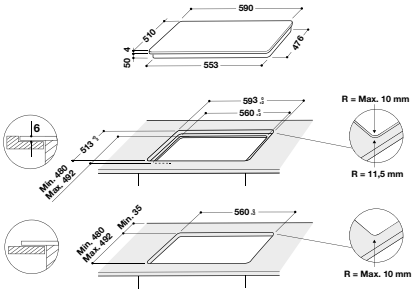


**WL S1360 NE, WL B3360 NE**

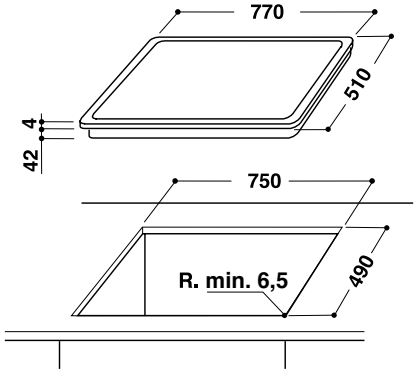


**AKT 8360 LX**

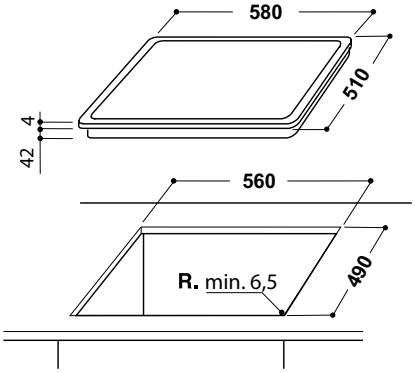


**AKT 8210 LX, AKT 157 IX**

## KOMPAKTGERÄTE

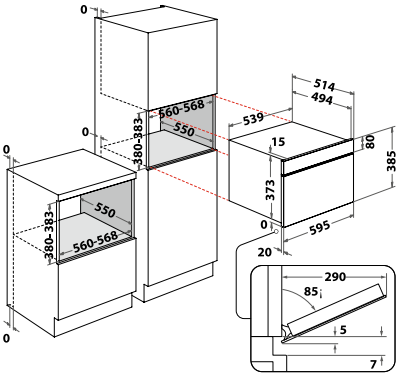


**W7 MD440 NB**

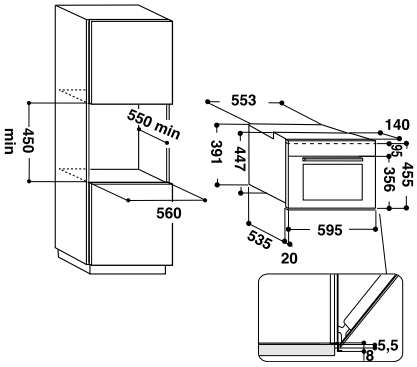


**AMW 512/NB**

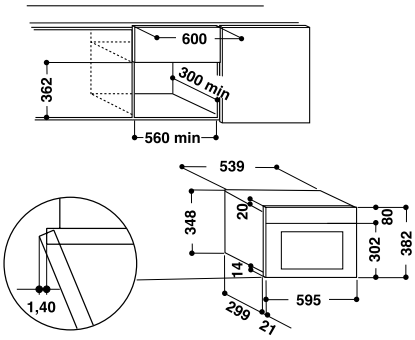


**AMW 439/NB**

## KOMPAKTGERÄTE

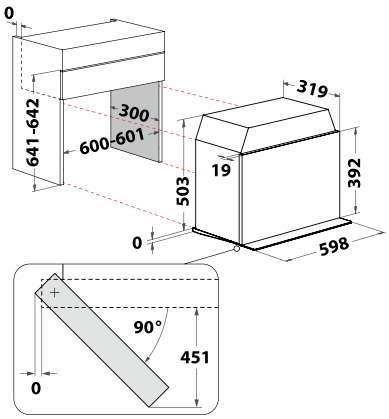


**AVM 970/IX**

## WÄRMESCHUBLADE

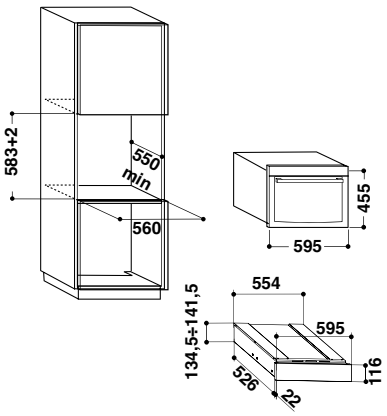


**WD 180 SW**

## DUNSTABZUGSHAUBEN

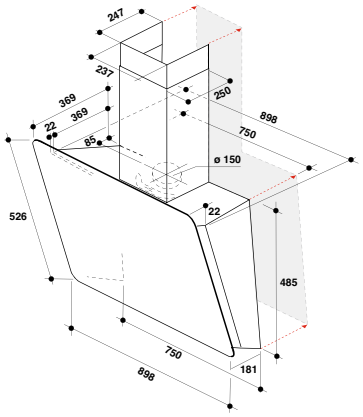


**WVS 93F LT K**

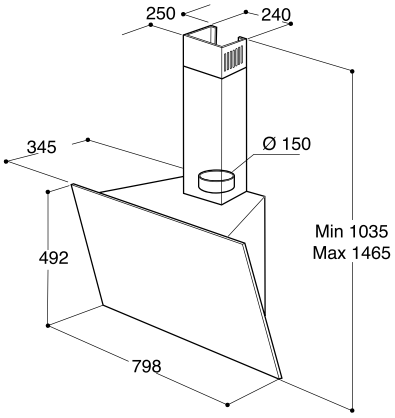


**AKR 808 BK**

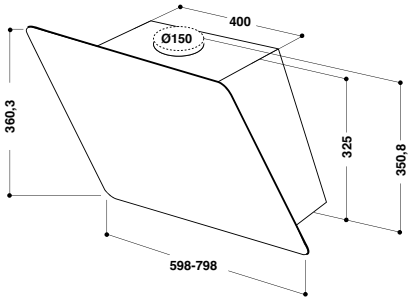


**AKR 039 G BL**

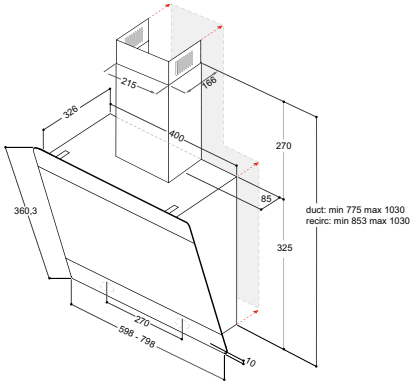


**AKR 038 G BL**

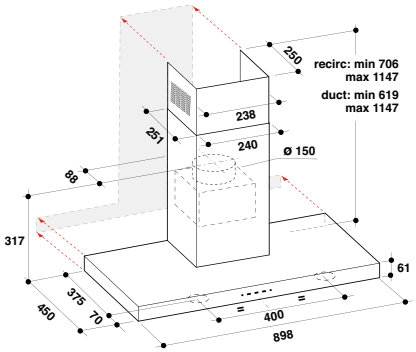


**AKR 759/1 IX**

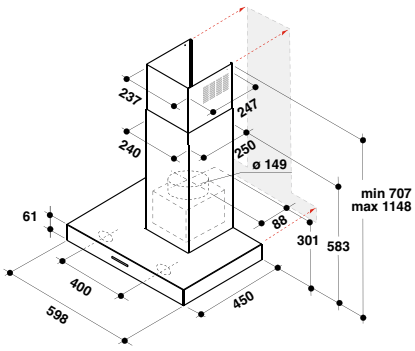


**WHBS 63 F LE X**

## DUNSTABZUGSHAUBEN

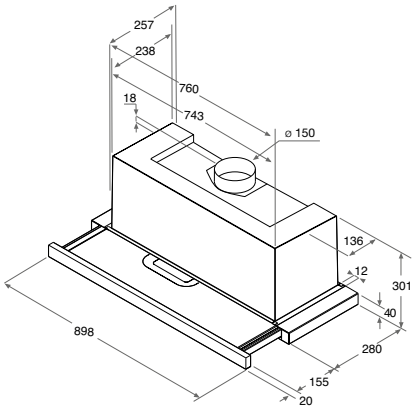


**AKR 473/1 IX**

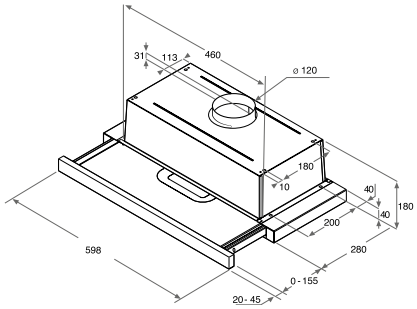


**AKR 747 IX/1**

## KÜHL-/GEFRIERGERÄTE

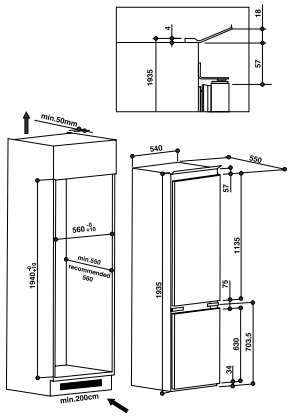


**ART 9813/A++ SFS**

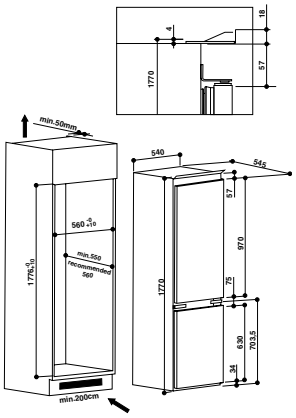


**ART 8912/A++ SF, ART 8810/A++ SF, ART 7811/A+**

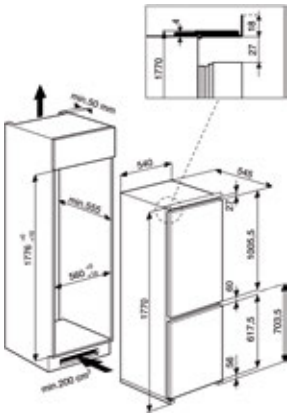


**ART 895/A++/NF, ART 890/A++/NF**

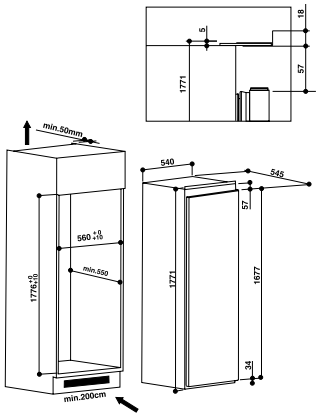


**ARG 18081 A++, ARG 18481 A++ SF, AFB 1842 A++ Shock F**

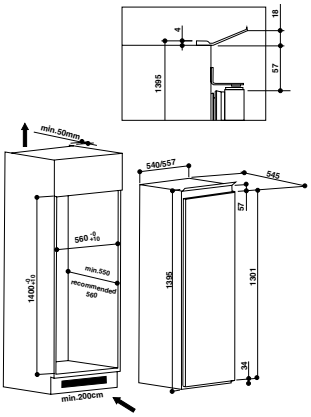


**ARG 8161 A++, ARG 8151 A++**

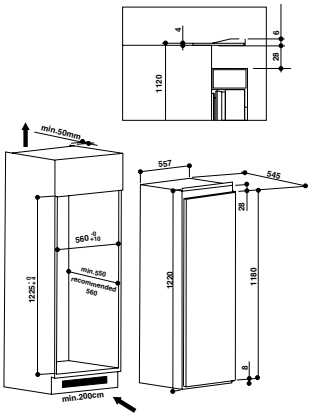


**ARG 8621/A++ S, ARG 852/A++ S**

## KÜHL-/GEFRIERGERÄTE

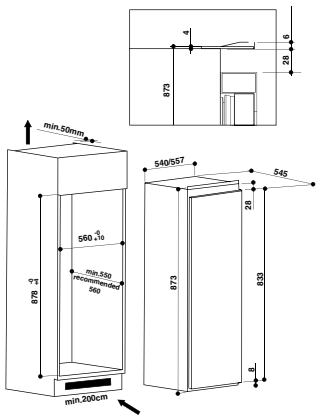


**ARG 9472 A++ S, ARG 9072 A++ S**

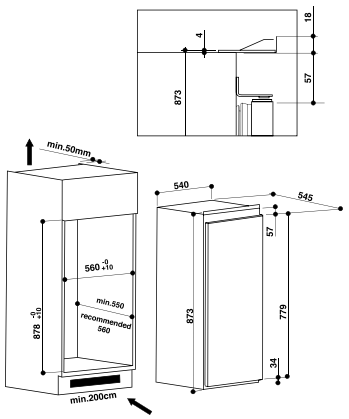


**AFB 9720 A+**

## GESCHIRRSPÜLER

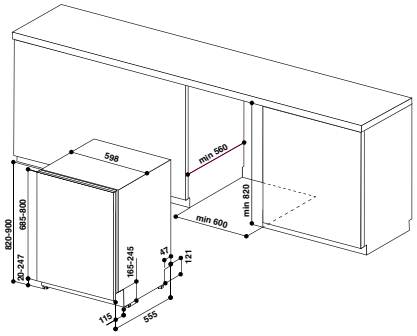


**WIO 3T133 DL E S, WIO 3T133 DES, WIC 3C24 PS F E, WSIC 3B16**

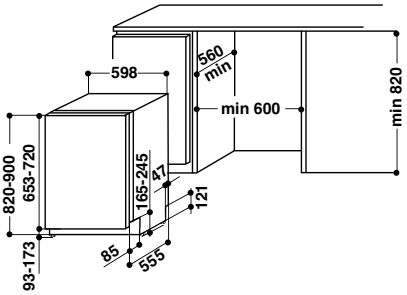


**WCIO 3T321 PE**

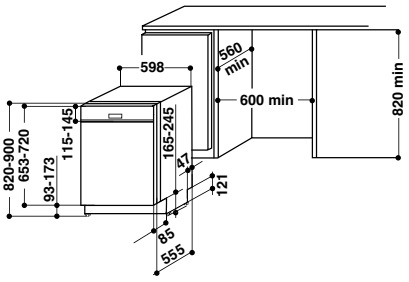


**WBC 3B18 X**

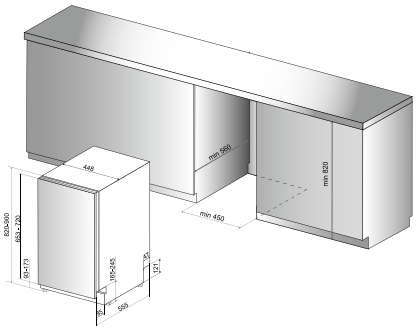


**WSIO 3T223 PE X**

# Whirlpool Sonderzubehör: Perfektion – auch im kleinsten Detail

Mit dem Whirlpool Sonderzubehör profitieren Sie von bester Qualtität für noch mehr Freude an Ihren neuen Küchengeräten.

Die ideale Ergänzung für Ihre Küchengeräte ist das passende und von Experten empfohlene Sonderzubehör, das durch eine erstklassige Qualität und besonders langlebige Materialien überzeugt. Denn es ist exakt auf unsere Küchengeräte abgestimmt und gewährleistet so eine besonders einfache Handhabung.

## BACKÖFEN/HERD

| Typ | Bezeichnung | W7 OS4 4S1 P BL | AKZM 8481 P NB | AKZM 8422 H NB | AKP9 7860 NB | AKP 733 IX |
|---|---|---|---|---|---|---|
| GR 131 | Back-, Brat- und Grillrost | | | | | • |
| GR 13 | Back-, Brat- und Grillrost | • | • | • | • | |
| BTB 23 | Backblech, schwarz emailliert | • | • | • | • | |
| FPG 23 | Fettpfanne, grau emailliert | • | • | • | • | |
| SLP 232 | 2x Teilauszug | • | • | • | • | |
| SLF 234 | 2x Teilauszug und 1x Vollauszug | • | • | • | • | |
| SLF 133 | 3x Vollauszug | • | • | • | • | |
| FPB 241V | Fettpfanne, grau emailliert | | | | | • |
| BTB 241V | Backblech, grau emailliert | | | | | • |
| BTB 243V | Backblech, grau emailliert | | | | | • |
| SLV 241 | 1x Teilauszug | | | | | • |
| FPB 242V | Fettpfanne, grau emailliert | | | | | • |

## KOCHFELDER

| Typ | Bezeichnung | WL S8977 AL | WL S3777 NE | WL S8560 AL | WL S1360 NE | WL B5860 AL | WL B3360 NE |
|---|---|---|---|---|---|---|---|
| SPI7750 | Schutzboden | • | • | | | | |
| SPI6051 | Schutzboden | | | • | • | • | • |

## MIKROWELLEN

| Typ | Bezeichnung | AMW 512/NB | AMW 439/NB |
|---|---|---|---|
| AVM190 | Crisp-Backform klein (Ø 19 cm) | • | • |
| AVM280 | Crisp-Backform groß (Ø 26 cm) | • | |
| AVM250 | Crisp-Platte klein (Ø 25 cm) | • | • |
| AVM290 | Crisp-Platte medium (Ø 29 cm) | • | |
| AVM305 | Crisp-Platte groß (Ø 30,5 cm) | • | |

## DUNSTABZUGSHAUBEN

| Typ | Bezeichnung | IVH 840C NE | WVS 93F LT K | AKR 808 BK | AKR 039 G BL | AKR 038 G BL | AKR 759 IX | WHBS 63 F LE X | AKR 473 IX | AKR 747 IX | AVM 970/IX |
|---|---|---|---|---|---|---|---|---|---|---|---|
| AMC 027 | Aktivkohlefilter, nicht waschbar | | | | | | • | • | | | |
| AMC 072 | Aktivkohlefilter, nicht waschbar | | • | • | • | • | | | • | | |
| AKB 000 | Aktivkohlefilter, nicht waschbar | | | | | | | | | • | |
| ACB500 | Aktivkohlefilter | • | | | | | | | | | |
| PLB500 | Plasmafilter | • | | | | | | | | | |
| KF4000 | Aktivkohlefilter für Umluftbetrieb | | | | | | | | | | • |

## GESCHIRRSPÜLER

| Typ | Bezeichnung | WIO 3T133 DL E S | WIO 3T133 DES | WIC 3C24 PS F E | WCIO 3T321 PE | WSIC 3B16 | WBC 3B18 X | WSIO 3T223 PE X |
|---|---|---|---|---|---|---|---|---|
| XSSG 6500 | Zu- und Ablaufschlauch-Set zur Schlauchverlängerung | • | • | • | • | • | • | • |

# PIKTOGRAMME/GLOSSAR

## BETRIEBSARTEN

**Auftaustufe**
Besonders vitaminschonendes Auftauen gefrorener Lebensmittel im Backofen. Arbeitet nur über das Gebläse, ohne zusätzlichen Heizkörper.

**Booster**
Dreimal schnellere Aufheizung, spart Zeit und Energie.

**Frozen Meals**
Perfekt für die Zubereitung tiefgefrorener Speisen.

**Grill**
Zum Grillen und auch zum Überbacken.

**Grill mit Gebläse**
Große Fleischstücke werden rundum knusprig und das Fleisch bleibt schön saftig.

**Gär- und Warmhaltefunktion**
Ideal zum Warmhalten und zum Gehenlassen von Hefeteig.

**Heißluft**
Gleichzeitiges Backen auf mehreren Ebenen durch Zuschaltung des Ringheizkörpers.

**MaxiCooking**
Optimierte Funktion für das Garen großer Fleischstücke im Backofen.

**Ober- und Unterhitze**
Kochen und Braten auf klassische Art.

**Pizza- und Brotstufe**
Für professionelle Backergebnisse.

**Pyrolyse**
Selbstreinigungsfunktion in 2 Stufen wählbar. Hygienisch sicher und ganz ohne Chemie.

**Umluft**
Backen bei gleichmäßiger Wärmeverteilung.

**Unterhitze**
Ideal zum Fertigbacken z. B. von Obstkuchen.

**Warmhalten**
Hält Ihre Speisen warm ohne auszutrocknen.

## BACKÖFEN/HERDE

**6th Sense Garprogramme**
Ob Fleisch, Brot, Pizza oder Gebäck, Whirlpool Backöfen unterstützen Sie mit dem perfekt abgestimmten Programm. Die Zubereitung von Speisen im Bräter oder von großen Fleischstücken rundet die Rezeptauswahl ab.

**Cook3 – Multi-Level-Kochen**
Dank diesem innovativen Wärmeverteilungssystem können Sie bis zu drei Gerichte gleichzeitig auf allen drei Backofenebenen zubereiten.

**Energieeffizienzklasse**
Gibt Auskunft über den Energieverbrauch des Backofens.

**Kühle Front**
Die 4-fach verglaste Backofentür sorgt mit speziell beschichteten Glasscheiben dafür, dass die Hitze im Ofen und die Backofentür kühl bleibt.

**PowerHeißluft**
Kochen, Backen und Braten – ganz ohne Vorheizen. Gleichzeitiges Backen auf mehreren Ebenen durch Zuschaltung des Ringheizkörpers.

**Pyrolyse**
Selbstreinigungsfunktion in 2 Stufen wählbar. Hygienisch sicher und ganz ohne Chemie.

**Ready2Cook**
Die innovative Ready2Cook Technologie sorgt für eine hervorragende Verteilung des Luftstroms und macht Vorheizen überflüssig.

**SlowMotion-Backofentür**
Ein leichter Druck genügt und die Tür Ihres Backofens schließt sich ganz langsam, sanft und leise.

**SmartClean Reinigungssystem**
Reinigen Sie Ihren gesamten Backofeninnenraum schnell und mühelos. Das umweltfreundliche Reinigungssystem nutzt dazu die Kraft des Wasserdampfs.

**SteamSense**
Schonendes Garen von Fisch, Fleisch, Brot und Gebäck auf höchstem Niveau dank drei regulierbaren Dampfstufen.

## KOCHFELDER

**6th Sense Sensor-Funktion**
Mit der 6th Sense Sensor-Funktion wird automatisch die richtige Leistungsstufe und Temperatur für Simmern, Schmelzen oder Köcheln auf Knopfdruck eingestellt und gehalten.

**Booster**
Schneller perfekte Ergebnisse: Mit dem Booster werden Töpfe und Pfannen schneller und effektiver erhitzt.

**Direct Access Slider**
Touch Control mit vier unabhängigen Slidern für den direkten Zugriff auf jede einzelne Kochzone.

**FlexiCook**
Kochen auf variablen Kochzonen ist jetzt möglich dank FlexiCook.

**FlexiFull**
Das gesamte Kochfeld kann durch die Einstellung der gleichen Leistungsstufe aller Kochzonen als eine einheitliche Kochzone verwendet werden, um so große Kochtöpfe oder verschiedene Pfannen einsetzen zu können.

**Induktion**
Wärme entsteht da, wo sie gebraucht wird: direkt im Topfboden und nicht auf dem Kochfeld.

**Kindersicherung**
Blockiert die Elektronik des Kochfeldes und verhindert so das Verstellen der Einstellungen.

**SmartSense, die neue Sensor-Technologie**
Das intuitive Text-Display leitet Sie Schritt für Schritt durch die Zubereitung und ist mit einem zentralen Slider zur Temperaturregelung ausgestattet.

**Timer**
Timer mit Abschaltautomatik bei Whirlpool Einbauherden und -backöfen sowie Kochfeldern.

**Touch Control Steuerung**
Touch Control für den direkten Zugriff auf jede einzelne Kochzone.

## KOMPAKTGERÄTE

**6th Sense Funktionen**
Automatikprogramme für die Zubereitung verschiedenster Lebensmittel, von Auto-Auftauen bis zum knusprigen Garen mit der Crisp-Funktion.

**3D-Technologie**
Das einzigartige 3D-System von Whirlpool sorgt dafür, dass die Speisen beim Erhitzen gleichmäßig erwärmt werden. Für rundum perfekte Kochergebnisse.

**Crisp-Funktion**
Für knusprige Gerichte aus der Mikrowelle – in Minutenschnelle: kombinierter Einsatz von Mikrowelle, Grill und Crisp-Platte.

**Grill**
Goldbraun und kross – grillen in der Mikrowelle. Grill mit Selbstreinigung.

**Großer Garraum**
Der großzügige Garraum bietet sogar Platz für großes Geschirr.

**JetDefrost – Auftau-Funktion**
Schonendes Auftauen in der Mikrowelle.

**Kindersicherung**
Blockiert die Elektronik der Mikrowelle und verhindert so das Verstellen der Einstellungen.



Technische Daten entnehmen Sie bitte dem EU-Datenblatt, oder fordern Sie diese unter **www.whirlpool-eu-daten.net/** an · Liefermöglichkeiten, Änderungen und Irrtümer vorbehalten · Nutzung/Veröffentlichung von Bildern/Texten, auch in anderen Medien, ganz oder teilweise, nur mit Genehmigung des Herausgebers · Stand 05.09.2019

# PIKTOGRAMME/GLOSSAR

**Quartz Grill**
Der reflektierende Edelstahlgarraum verstärkt die Heizleistung des Grills – und da die Grillelemente bei sehr hohen Temperaturen arbeiten, reinigen sie sich automatisch selbst.

## DUNSTABZUGSHAUBEN

**90 cm**
Gerätebreite 90 cm.

**Energieeffizienzklasse**
Gibt Auskunft über den Energieverbrauch der Dunstabzugshaube.

**Fettabscheidegradklasse**
Der Fettabscheidegrad bezeichnet, wie effizient der Fettfilter die Verunreinigungen aus den Kochdünsten herausfiltert.

**Fluiddynamische Effizienzklasse**
Die fluiddynamische Effizienz bezeichnet den Energieverbrauch, der für den Abtransport der Abluft benötigt wird.

**Kondensationsschutz**
Verhindert die Bildung von Kondensation auf der Oberfläche der Dunstabzugshaube.

**LED-Licht**
Das LED-Licht sorgt effizient für eine bestmögliche Ausleuchtung der Kochfläche.

**Randabsaugung**
Besonders effizient, geräuscharm und reinigungsfreundlich.

## KÜHLSCHRÄNKE & KOMBIS

**4-Sterne-Gefrierfach**
Hier sind Ihre tiefgefrorenen Lebensmittelvorräte optimal aufbewahrt.

**6th Sense-Technologie**
Die einzigartige 6th Sense-Technologie sorgt dafür, dass die Temperatur im Kühlschrank bis zu 5-mal schneller wieder hergestellt und die Luftfeuchtigkeit ständig überwacht und reguliert wird.

**Activ0°**
Der Extraschutz für Fisch und Fleisch. Ein spezielles Fach mit intelligentem Belüftungssystem und eigenem Ventilator sorgt stets für optimale Temperaturen um 0 °C und ideale Luftfeuchtigkeit.

**Energieeffizienzklasse**
Gibt Auskunft über den Energieverbrauch des Gefriergeräts.

**FreshControl[1]**
Sorgt für längere Frische, besten Geschmack und appetitliches Aussehen, und das im gesamten Kühlraum – dank permanenter Optimierung von Temperatur und Luftfeuchtigkeit.[1]

**LED-Licht**
Bessere Ausleuchtung bei weniger Verbrauch.

**NoFrost-Technologie**
Modernste Kältetechnik, verhindert Vereisungen im Gefrierteil und spart Energie. Nie mehr abtauen.

**Schallleistungspegel**
Gibt das Geräuschlevel eines Kühlgeräts in dB(A) an. Bereits einige Dezibel mehr oder weniger entscheiden zwischen sehr laut oder angenehm leise.

**StopFrost – abtauen in nur 1 Minute**
Dank StopFrost können Sie das Gefrierteil in nur einer Minute abtauen. Die abnehmbare StopFrost-Platte sammelt den Frost, der durch Abspülen ganz leicht entfernt werden kann.

**Supergefrier-Funktion – sorgt für schnelles Herunterkühlen**
Die Supergefrier-Funktion ermöglicht ein schnelles Herunterkühlen von größeren Mengen an Lebensmitteln. Rechtzeitiges Einschalten der Supergefrier-Funktion kühlt die Temperatur möglichst weit herunter und bildet einen großen Kältespeicher im Gefriergerät. Die Funktion schaltet sich von selbst wieder aus.

**Urlaubs-Spar-Schaltung**
Funktion für reduzierte und energiesparende Kühlung bei längerer Abwesenheit.

## GEFRIERGERÄTE

**FreezeControl**
Mit FreezeControl reduzieren Sie Gefrierbrand um bis zu 50 %. Diese Technologie verhindert Temperatur-schwankungen und sorgt dafür, dass Geschmack und natürliche Konsistenz der eingefrorenen Lebensmittel nach dem Auftauen optimal erhalten bleiben.

**Energieeffizienzklasse**
Gibt Auskunft über den Energieverbrauch des Kühlgeräts.

**NoFrost – abtauen war gestern**
Dank der NoFrost-Technologie wird die Luft im gesamten Gefrierinnenraum kontrolliert und gleichmäßig verteilt. Ihr Vorteil: Es entstehen keine Vereisungen mehr.

**ShockFreeze**
Einfrieren wie die Profis. ShockFreeze friert Ihre Lebensmittel mit zwei extra Ventilatoren 3-mal schneller ein als herkömmliche Gefriergeräte. So bleiben wertvolle Nährstoffe, Vitamine und Geschmack optimal erhalten.

**Supergefrier-Funktion**
Schnelles, energiesparendes und besonders schonendes Einfrieren.

## GESCHIRRSPÜLER

**1 hour wash & dry – Spülen und Trocknen in nur einer Stunde[2]**
Perfekte Ergebnisse in nur einer Stunde. Profitieren Sie von hervorragenden Spül- und Trocknungsergebnissen.[2]

**14 Maßgedecke**
Beladen Sie den Geschirrspüler mit bis zu 14 Maßgedecken (156 Teile). Kombiniert mit flexiblen Körben und Ablagen lässt sich das Gerät spielend leicht be- und entladen.

**Besteckschublade**
In dieser dritten Schublade finden auch längere Besteckteile ideal Platz.

**Energieeffizienzklasse**
Gibt Auskunft über den Energieverbrauch des Geschirrspülers.

**Glasprogramm**
Besonders schonendes Programm für empfindliches Geschirr wie leicht zerbrechliche Gläser und Tassen.

**Halbe Beladung**
Reduzierter Verbrauch bei halber Beladung.

**Hygieneprogramm**
Der antibakteriell beschichtete Filter beseitigt gesundheitsschädliche Keime und Bakterien. Das sorgt für eine saubere, hygienische Spülmaschine.

**Optische Betriebsanzeige**
Ein Lichtpunkt am Boden oder unterhalb der Arbeitsplatte signalisiert, dass der Geschirrspüler in Betrieb ist.

**PowerClean Pro**
Hochdruckdüsen sind an der Rückwand des Geschirrspülers angebracht und entfernen auch starke Verkrustungen von Töpfen und Pfannen. Für diese Funktion wird kein zusätzliches Wasser benötigt.

**PowerDry**
Außergewöhnliche Trocknungsleistung, selbst bei Kunststoffteilen

**Schallleistungspegel**
Gibt das Geräuschlevel eines Geschirrspülers in dB(A) an. Bereits einige Dezibel mehr oder weniger entscheiden zwischen sehr laut oder angenehm leise.

**Tab-Funktion**
Per Tastendruck wird die Tab-Funktion ganz einfach aktiviert.

[1] Basierend auf internen, durch Whirlpool durchgeführten Lebensmitteltests bei Whirlpool Kühl-/Gefrierkombinationen mit der FreshControl-Technologie verglichen mit einem Whirlpool Total NoFrost Kühlschrank ohne Fresh-Control-Technologie.
[2] Das Ergebnis basiert auf einen Vergleich zwischen Whirlpool Geschirrspülern der EEK A+++ im „1 hour wash & dry" Programm und vergleichbaren, im Januar 2016 auf dem Markt erhältlichen Geschirrspülern. (Ergebnisse von Modellen der EEK A++ oder darunter können abweichen)

Technische Daten entnehmen Sie bitte dem EU-Datenblatt, oder fordern Sie diese unter **www.whirlpool-eu-daten.net/** an · Liefermöglichkeiten, Änderungen und Irrtümer vorbehalten · Nutzung/Veröffentlichung von Bildern/Texten, auch in anderen Medien, ganz oder teilweise, nur mit Genehmigung des Herausgebers · Stand 05.09.2019

Whirlpool

SENSING THE DIFFERENCE

**IHRE WHIRLPOOL KONTAKTDATEN FÜR ENDVERBRAUCHER**

Bauknecht Hausgeräte GmbH
Industriestraße 48
70565 Stuttgart

Service-Hotline, Kundendienst
Tel.: 0711 / 88 88 900* · Fax: 0711 / 88 88 999*
whp-ex-kundenservice@whirlpool.com
kundenservice@whirlpool.com
www.whirlpool.de

Montag bis Freitag von 8.00 bis 18.00 Uhr,
Samstag von 8.00 bis 12.00 Uhr

Ersatzteilbestellung
Tel.: 0711 / 93 53 36 00* · Fax: 0711 / 93 53 36 33*
Montag bis Freitag von 8 bis 17 Uhr

**IHRE WHIRLPOOL KONTAKTDATEN FÜR HANDELSPARTNER**

Bauknecht Hausgeräte GmbH
Industriestraße 48
70565 Stuttgart

Service-Hotline, Kundendienst
Tel.: 0711 / 88 88 900* · Fax: 0711 / 88 88 999*

Montag bis Freitag von 8.00 bis 18.00 Uhr,
Samstag von 8.00 bis 12.00 Uhr

Auftragsannahme/Gerätebestellung
Tel. : 0711 / 8 10 71 - 66 00* · 0711 / 8 10 71 - 66 50*
whp-ex-kundenservice@whirlpool.com
kundenservice@whirlpool.com
www.whirlpool.de

Ersatzteilbestellung
Tel.: 0711 / 88 88 925*
E-Mail: ersatzteilpartner@whirlpool.com

Montag bis Freitag von 8 bis 17 Uhr

* Anruftarif aus dem deutschen Fest- und Mobilfunknetz providerabhängig
Whirlpool is a registered trademark of Whirlpool USA

2000/1/CD/0919